CORPORACION DEL ACUEDUCTO Y ALCANTARILLADO DE SANTO DOMINGO, CAASD
SANTO DOMINGO, DISTRITO NACIONAL
809-562-3500
401037272

ORDEN DE COMPRAS

No. 9734

Fecha : 08/03/2022
Condiciones : Credito
Entrega : INMEDIATA
Fecha Cotización / /
Requisicion/Cotizacion 29439

SEÑORES

Cuenta :2103020102-1201-1909 RNC:
GLOBAL PAUL, SRL

'SIRVASE DESPACHAR LOS EFECTOS QUE SE DETALLAN MAS ADELANTE:'
PARA SER UTILIZADO EN DIRECCION GENERAL
LOS CUALES DEBERAN SER DEPOSITADOS EN ALMACEN GENERAL

ING. JUAN R. VALVERDE	ING. FULGENCIO DE LOS SANTOS	LIC. ALBERTO RODRIGUEZ FELIZ	ING. FELIPE A. SUBERVI HERNANDEZ
REVISADO POR	AUDITADO POR	AUTORIZADO POR	APROBADO POR

PRODUCTO	DESCRIPCION DEL PRODUCTO O SERVICIO	CANTIDAD	UND	PRECIO UNITARIO	IMPORTE TOTAL
0013594	CABLE UTP CAT. 6 NETKEY UD.	10.00	UD	8,302.6900	83,026.90
0013595	DISCO DURO SATA 6TB PARA CCTV UD.	5.00	UD	14,292.9800	71,464.90
0013596	TELEFONO IP 1625 UD.	30.00	UD	2,804.2700	84,128.10
0013597	MOUSE INALAMBRICO UD.	30.00	UD	1,081.6900	32,450.70
0013598	KIT TECLADO MOUSE INALAMBRICO UD.	25.00	UD	2,022.6900	50,567.25
0013599	MODULO JACK CAT. 6 NETKEY UD.	200.00	UD	311.4300	62,286.00
0013600	RJ45 CAT.6 UD.	1,000.00	UD	8.9500	8,950.00
0013601	PANEL DE CONTROL DE ACCESO 825-IP ROSSLARE UD.	2.00	UD	68,956.4200	137,912.84
0013602	LECTOR BIOMETRICO INTERIOR ROSSLARE UD.	6.00	UD	8,476.2700	50,857.62
0013603	LECTOR PROXIMIDAD WEIGAN ROSSLARE UD.	10.00	UD	2,728.0400	27,280.40
0013604	EQUIPOS WIFI FAP221E+ UD.	4.00	UD	31,031.5000	124,126.00
0013605	BOTON SIN TOQUE UD.	10.00	UD	1,128.9700	11,289.70
0013606	CERRADURA ELECTROMAGNETICA 600 LIBRAS. UD.	10.00	UD	3,012.3700	30,123.70
0013592	CAMARA BULLET 4K UD.	20.00	UD	6,024.9400	120,498.80
0013593	CAMARA DOMO IP 4K UD.	20.00	UD	6,024.9400	120,498.80

Beltrán 9/3/2022

CAASD DIRECCION DE REVISION Y ANALISIS NOMBRE FECHA: 09/03/2022

09 MAR 2022

REVISADO

SUBTOTAL	1,015,461.71
DESCUENTO	0.00
IMPUESTO	$182,783.11
NETO	$1,198,244.82

Fecha Receptor

Suplidor

VALORES EN :CAASDR$1,198,244.82

"Adquisición de Elementos de Seguridad y TI para ser Utilizados en la Institución.

ORIGINAL:TESORERIA CON EXPEDIENTE DE PAGO * COPIAS: ALMACEN,CONTABILIDAD,SUPLIDOR,APROVISIONAMIENTO

GOBIERNO DE LA
REPÚBLICA DOMINICANA

HACIENDA

CERTIFICADO DE DISPONIBILIDAD DE CUOTA PARA COMPROMETER

Sistema de Información de la Gestión Financiera.

Período Fiscal : 2022

Fecha :	07	03	2022
	DD	MM	AAAA

No. Expediente :

No. Documento : EG1646677752138QoblN

Capítulo : 6102-CORPORACIÓN DEL ACUEDUCTO Y ALCANTARILLADO DE SANTO DOMINGO

Sub Capítulo: 01-CORPORACIÓN DEL ACUEDUCTO Y ALCANTARILLADO DE SANTO DOMINGO

Unidad Ejecutora : 0001-CORPORACIÓN DEL ACUEDUCTO Y ALCANTARILLADO DE SANTO DOMINGO

Proceso : Adquisición de elementos de seguridad y TI para uso de la institución, proceso Compra Menor.

No. Referencia :

Monto Total Proceso :

Moneda : PESOS DOMINICANOS

Se CERTIFICA la Disponibilidad de Cuota para Comprometer en base al Presupuesto General del Estado para el año 2022, aprobado por Ley No. 345-21 que permite suscribir contratos de compra de bienes, obras y servicios o firmar órdenes de compras por el monto indicado en este documento, en cumplimiento a lo establecido en el Decreto 15-17 del 08 febrero de 2017. De acuerdo al siguiente detalle :

Cuenta Presupuestaria	Nombre de la Cuenta Presupuestaria	Apropiación Presupuestaria 2022
2.6.1.3.01	Equipos de tecnología de la información y comunicación	510,231.54
2.6.5.5.01	Equipo de comunicación, telecomunicaciones y señalamiento	245,739.84
2.6.6.2.01	Equipos de seguridad	284,377.17
Total		1,040,348.55

El monto de : **Un millon cuarenta mil trescientos cuarenta y ocho con 55/100 (1,040,348.55)

Número de Compromiso	Fecha de Compromiso	Monto de Compromiso
2022.6102.01.0001.237-Versión 1	07/03/2022	1,040,348.55

Certificado de Apropiación Presupuestaria No.: **EG1644524793537w0WQe**

Para la verificación de la integridad de este documento electrónico, ingresar a la siguiente dirección web:

http://api-sigef.hacienda.gob.do/servicios/general/reporte/publico/RP1646677938044Nqe0pJ3Dfu

SIGEF

GOBIERNO DE LA
REPÚBLICA DOMINICANA

HACIENDA

CERTIFICADO DE DISPONIBILIDAD DE CUOTA PARA COMPROMETER

Sistema de Información de la Gestión Financiera.

Período Fiscal : 2022

Fecha :	07	03	2022
	DD	MM	AAAA

No. Expediente :

No. Documento : EG1646399933579Fdqb7

Capítulo : 6102-CORPORACIÓN DEL ACUEDUCTO Y ALCANTARILLADO DE SANTO DOMINGO

Sub Capítulo: 01-CORPORACIÓN DEL ACUEDUCTO Y ALCANTARILLADO DE SANTO DOMINGO

Unidad Ejecutora : 0001-CORPORACIÓN DEL ACUEDUCTO Y ALCANTARILLADO DE SANTO DOMINGO

Proceso : Adquisición de elementos de seguridad y TI para uso de la institución, proceso Compra Menor.

No. Referencia :

Monto Total Proceso :

Moneda : PESOS DOMINICANOS

Se CERTIFICA la Disponibilidad de Cuota para Comprometer en base al Presupuesto General del Estado para el año 2022, aprobado por Ley No. 345-21 que permite suscribir contratos de compra de bienes, obras y servicios o firmar órdenes de compras por el monto indicado en este documento, en cumplimiento a lo establecido en el Decreto 15-17 del 08 febrero de 2017. De acuerdo al siguiente detalle :

Cuenta Presupuestaria	Nombre de la Cuenta Presupuestaria	Apropiación Presupuestaria 2022
2.3.9.2.01	Útiles y materiales de escritorio, oficina e informática	157,896.27
Total		157,896.27

El monto de : **Ciento cincuenta y siete mil ochocientos noventa y seis con 27/100 (157,896.27)

Número de Compromiso	Fecha de Compromiso	Monto de Compromiso
2022.6102.01.0001.183-Versión 2	07/03/2022	157,896.27

Certificado de Apropiación Presupuestaria No.: **EG1644527774749hXotz**

Para la verificación de la integridad de este documento electrónico, ingresar a la siguiente dirección web:

http://api-sigef.hacienda.gob.do/servicios/general/reporte/publico/RP1646679208725nUnAQfcSoT

SIGEF

CAASD

CORPORACIÓN
DEL ACUEDUCTO Y ALCANTARILLADO
DE SANTO DOMINGO

DIRECCIÓN ADMINISTRATIVA Y FINANCIERA.

ACTA DE ADJUDICACIÓN PARA EL PROCEDIMIENTO DE COMPRA MENOR NUM. CAASD-DAF-CM-2022-0046. "ADQUISICIÓN DE ELEMENTOS DE SEGURIDAD Y TI PARA SER UTILIZADOS EN DIFERENTES DEPARTAMENTOS DE LA INSTITUCIÓN". En el salón de reuniones del Dirección General de la Corporación del Acueducto y Alcantarillado de Santo Domingo (CAASD), ubicado en la Calle Euclides Morillo no. 65, Tercer Piso del Edificio Administrativo I, Sector Arroyo Hondo, Santo Domingo, Distrito Nacional, el día dieciséis (16) febrero del año 2022, se reunieron los señores Licdo. Alberto Rodríguez, Director Administrativo- Financiero y el Ing. Juan Rafael Valverde, Encargado de la División de Compras y Contrataciones de esta corporación.

VISTA: La Constitución de la Republica Dominicana, proclamada el trece (13) de junio del año dos mil quince (2015).

VISTA: La Ley núm. 340-06, sobre Compras y Contrataciones Públicas de Bienes, Servicios, Obras y Concesiones, de fecha dieciocho (18) de agosto del año dos mil seis (2006) y su posterior modificación contenida en la Ley núm. 449-06, de fecha seis (6) de diciembre del año dos mil seis (2006).

VISTO: El Reglamento de Aplicación de la Ley núm. 340-06, emitido mediante el Decreta núm. 543-12, de fecha seis (6) de septiembre del año dos mil doce (2012).

VISTO: La solicitud de cotización de fecha catorce (14) de febrero del año dos mil veintidós (2022), emitido por la División de Compras y Contrataciones requiriendo la **"ADQUISICIÓN DE ELEMENTOS DE SEGURIDAD Y TI PARA SER UTILIZADOS EN DIFERENTES DEPARTAMENTOS DE LA INSTITUCIÓN".**

VISTA: La Certificación de Existencia de Fondos de fecha once (11) de febrero del año dos mil veintidós (2022) emitida por la Dirección Administrativa.

VISTO: El documento de Términos de Referencias preparado por los técnicos de la Unidad Operativa de Compras y Contrataciones para Procedimiento de Referencia núm. **CAASD-DAF-CM-2022-0046**, elaborado en el mes de febrero del año dos mil veintidós (2022).

CONSIDERANDO: Que, en fecha catorce (14) del mes de febrero del año 2022, la Dirección Administrativa remitió los documentos a la unidad operativa de compras y Contrataciones para que diera inicio al expediente administrativo y cargue al portal de compras dominicanas, administrado por la Dirección General de Contrataciones Públicas (DGCP), Órgano Rector de las Contrataciones Públicas y en el Portal institucional de esta Corporación.

CONSIDERANDO: Que, La convocatoria, las condiciones generales del proceso, así como las invitaciones fueron publicadas a través el portal transaccional del órgano rector, así como

CAASD
DIRECCIÓN DE REVISIÓN Y ANÁLISIS
NOMBRE:
FECHA: 09/03/2022

el portal institucional de esta Corporación. en fecha catorce (14) del mes de febrero del año 2022.

CONSIDERANDO: Que, fueron recibidas las propuestas por parte de los oferentes: **GLOBAL PAUL, S.R.L., MP IDEAS CONVERGENTES, S.R.L., RAMIREZ & MOJICA ENVOY PACK COURIER EXPRESS, S.R.L. y RED DOT TECH, S.A.S.**

CONSIDERANDO: Que, las propuestas recibidas por parte de los oferentes: **GLOBAL PAUL, S.R.L., MP IDEAS CONVERGENTES, S.R.L., RAMIREZ & MOJICA ENVOY PACK COURIER EXPRESS, S.R.L. y RED DOT TECH, S.A.S.** fueron recibidas conforme al plazo indicado en el cronograma de actividades del proceso.

CONSIDERANDO: Que, en fecha dieciséis (16) del mes de febrero del año dos mil veintidós (2022), la Dirección Financiera Administrativa conjuntamente con los funcionarios que intervinieron, procedieron a dar formal apertura a las propuestas recibidas en el párrafo anterior.

CONSIDERANDO: Que, se dio formal lectura a las propuestas recibidas, siendo su contenido a saber;

NOMBRE DEL OFERENTE	MONTO TOTAL DE LA OFERTA
GLOBAL PAUL, S.R.L.	**RD$1,198,244.82**
MP IDEAS CONVERGENTES, S.R.L.	**RD$1,204,190.00**
RAMIREZ & MOJICA ENVOY PACK COURIER EXPRESS, S.R.L.	**RD$577,961.81**
RED DOT TECH, S.A.S.	**RD$945,958.80**

DIRECCIÓN DE REVISIÓN Y ANALISIS
NOMBRE
FECHA: 01/3/2022

CONSIDERANDO: Que, las ofertas fueron evaluadas con apego irrestricto a las condiciones generales descritas dentro de los Término de referencia para el proceso.

CONSIDERANDO: Que, las ofertas presentadas por los oferentes: **RAMIREZ & MOJICA ENVOY PACK COURIER EXPRESS, S.R.L. y RED DOT TECH, S.A.S.** NO CUMPLEN con todas las condiciones solicitadas en el documento de términos de referencia, por lo tanto, no resultan CONFORMES.

CONSIDERANDO: Que, las ofertas recibidas por los oferentes: **GLOBAL PAUL, S.R.L. y MP IDEAS CONVERGENTES, S.R.L.** CUMPLEN con todas las condiciones solicitadas en

el documento de términos de referencia, por lo tanto, resultan CONFORMES a las especificaciones técnicas solicitadas.

CONSIDERANDO: Que, la oferta presentada por el **GLOBAL PAUL, S.R.L.** cumple con el criterio de evaluación de "MENOR PRECIO OFERTADO".

CONSIDERANDO: Que, el procedimiento de referencia fue celebrado de conformidad con las disposiciones del numeral 4, del artículo 6 de la Ley núm. 340-06, sobre Compras y Contrataciones Públicas de Bienes, Servicios, Obras y Concesiones, de fecha dieciocho (18) de agosto del año dos mil seis (2006), y su posterior modificación contenida en la Ley núm. 449-06, de fecha seis (6) de diciembre del año dos mil seis (2006).

Por tales motivos precedentemente expuestos, los presentes deciden por unanimidad de votos las siguientes resoluciones:

RESUELVE:

PRIMERO: APROBAR, como al efecto APRUEBA, adjudicar el proceso de **"ADQUISICIÓN DE ELEMENTOS DE SEGURIDAD Y TI PARA SER UTILIZADOS EN DIFERENTES DEPARTAMENTOS DE LA INSTITUCIÓN".** Ref. núm. CAASD-DAF-CM-2022-0046 al oferente **GLOBAL PAUL, S.R.L.**

SEGUNDO: ORDENAR como al efecto ORDENA, a la Unidad de Compras y Contrataciones de esta **CORPORACIÓN DEL ACUEDUCTO Y ALCANTARILLADO DE SANTO DOMINGO (CAASD),** la notificación del presente resultado al oferente participante en el presente Procedimiento de Compra Menor.

TERCERO: Disponer que la presente resolución sea publicada en los portales de compras y contrataciones del órgano rector y en el portal de esta Corporación del Acueducto y Alcantarillado de Santo Domingo (CAASD).

Dado en la ciudad de Santo Domingo de Guzmán, Distrito Nacional, capital de la República Dominicana, al dieciséis (16) del mes de febrero del año dos mil veintidós (2022).

Licdo. Alberto Rodríguez Feliz
Director Financiero y Administrativo

Ing. Juan Valverde
Enc. División de Compras y Contrataciones

CORPORACION DE ACUEDUCTO Y ALCANTARILLADO DE SANTO DOMINGO
DIRECCION ADMINISTRATIVA FINANCIERA
CAASD

Corporación del Acueducto y Alcantarillado de Sto. Dgo.
COMPRAS Y CONTRATACIONES
CAASD

CAASD
DIRECCIÓN DE REVISIÓN Y ANÁLISIS
NOMBRE:
FECHA: 09/03/2022

INFORME PERICIAL

GLOBAL PAUL, S.R.L.

Evaluación Pericial de documentación a presentar	Cumple/ No cumple
a) Formulario de Información sobre el Oferente (SNCC.F.042). Asimismo, el oferente deberá depositar una comunicación mediante la cual autoriza a la Corporación Del Acueducto y Alcantarillado de Santo Domingo (CAASD) a divulgar y hacer de conocimiento público el contenido de su Oferta Técnica y Económica, Sobres "A" y "B". (subsanable).	Cumple
b) Copia del Registro Nacional de Proveedores (RPE Activo) donde indica que tiene dichos rubros acordes con este proceso, emitido por la Dirección General de Contrataciones Públicas.	Cumple
c) Certificación emitida por la Dirección General de Impuestos Internos (DGII), donde se manifieste que el Oferente se encuentra al día en el pago de sus obligaciones fiscales. Asimismo, el oferente debera depositar la constancia del formulario de registro mercantil activo.	Cumple
d) Certificación emitida por la Tesorería de la Seguridad Social, donde se manifieste que el Oferente se encuentra al día en el pago de sus obligaciones de la Seguridad Social. (TSS).	Cumple
e) Copia del registro el registro mercantil Vigente.	Cumple
f) Certificación de MIPYMES, si aplica.	
DOCUMENTACION TECNICA.	
g) Carta firmada y sellada en la cual el oferente manifieste que otorga el crédito mínimo 60 días después de entregados los bienes y depositada la factura correspondiente.	Cumple
h) Presentación de Ficha Técnica de cada artículo ofertado emitida por el fabricante.	Cumple
i) Copia de Cédula de Identidad del Representante Legal.	Cumple
DOCUMENTACION ECONOMICA	
j) Oferta Económica.	Cumple

DIRECCIÓN DE DIVISIÓN Y ANÁLISIS
NOMBRE:
FECHA:

MP IDEAS CONVERGENTES, S.R.L.	RAMIREZ & MOJICA ENVOY PACK COURIER EXPRESS, S.R.L.	RED DOT TECH, S.A.S.
Cumple/ No cumple	**Cumple/ No cumple**	**Cumple/ No cumple**
Cumple	No Cumple	Cumple
Cumple	Cumple	Cumple
Cumple	Cumple	Cumple
Cumple	Cumple	Cumple
Cumple	Cumple	Cumple

Cumple	Cumple	Cumple
Cumple	No Cumple	No Cumple
Cumple	Cumple	No Cumple

Cumple	Cumple	Cumple

CASD
DIRECCIÓN DE REVISIÓN Y ANÁLISIS
NOMBRE:
FECHA:

SNCC.F.042

No. EXPEDIENTE
CAASD-DAF-CM-2022-0046

Seleccione la fecha

Nombre del Capitulo y/o dependencia gubernamental

FORMULARIO DE INFORMACIÓN SOBRE EL OFERENTE

NOMBRE DEL DEPARTAMENTO Ó UNIDAD FUNCIONAL QUE GENERA EL FORMULARIO

Fecha: 15 de febrero de 2022

1. Nombre o Razón Social del Oferente: Global Paul, SRL
2. Si se trata de una asociación temporal o Consorcio, nombre jurídico de cada miembro:
3. RNC del Oferente: 131423698
4. RPE del Oferente: 91932
5. Domicilio legal del Oferente: Avenida República de Colombia, 3, Arroyo Hondo República Dominicana
6. Información del Representante autorizado del Oferente: Nombre: Pablo Neftalí García Solano Dirección: Residencial Villas de Fairbanks, C4 Santo Domingo Números de teléfono y fax: (809) 243-8972 Dirección de correo electrónico: ventas@globalpaul.com

CAASD
DIRECCION DE REVISION Y ANALISIS
NOMBRE:
FECHA: 10/03/2022

/UR.10.2012

DISTRIBUCIÓN
Original 1 – Expediente de Compras

Dirección General de CONTRATACIONES PÚBLICAS

Global Paul

Santo Domingo D. N.
15 de febrero del 2022.

Para:
Coorporación Del Acueducto y Alcantarillado de Santo Domingo (CAASD)

Asunto:
AUTORIZACIÓN A DIVULGAR INFORMACIÓN

Por medio de la presente se autoriza a la Corporación Del Acueducto y Alcantarillado de Santo Domingo (CAASD) a divulgar y hacer de conocimiento público el contenido de su Oferta Técnica y Económica, Sobres "A" y "B" del proceso Compra CAASD-DAF-CM-2022-0046 de: ADQUISICION DE ELEMENTOS DE SEGURIDAD Y TI PARA SER UTILIZADOS EN DIFERENTES DEPARTAMENTOS DE LA INSTITUCIÓN.

Global Paul, SRL
RNC: 131-42369-2
Santo Domingo, R.D.

DIRECCION DE REVISION Y ANALISIS
NOMBRE:
FECHA: 09/03/2022

A sus órdenes,

Pablo García
Avenida República de Colombia, C4
Santo Domingo, República Dominicana

GOBIERNO DE LA REPÚBLICA DOMINICANA
HACIENDA

Dirección General Contrataciones Públicas

Registro de Proveedores del Estado (RPE)

Constancia de inscripción

RPE: 91932

Fecha de registro: 22/12/2020

Razón social: Global Paul, SRL

Género: Masculino

Certificación MIPYME: No

Clasificación empresa: No clasificada

Ocupación:

Domicilio: Avenida República de Colombia, 3, Arroyo Hondo 10510 - REPÚBLICA DOMINICANA

Persona de contacto: Pablo Neftalí García Solano

Fecha actualización: 10/9/2021

No. Documento: 131423698 - RNC

Provee: Servicios

Registro de beneficiario: No

Estado: Activo

Motivo:

DIRECCIÓN DE DECISIÓN Y ANALISIS
NOMBRE
FECHA

Observaciones:

Actividad comercial

CÓDIGO	DESCRIPCIÓN
26110000	Baterías y generadores y transmisión de energía cinética
32100000	Circuitos impresos, circuitos integrados y micro ensamblajes
32130000	Piezas de componentes y hardware electrónicos y accesorios
43200000	Componentes para tecnología de la información, difusión o telecomunicaciones
43210000	Equipo informático y accesorios
43220000	Equipos o plataformas y accesorios de redes multimedia o de voz y datos
44100000	Maquinaria, suministros y accesorios de oficina
44110000	Accesorios de oficina y escritorio
44120000	Suministros de oficina
45100000	Equipo de imprenta y publicación
46170000	Seguridad, vigilancia y detección
81100000	Servicios profesionales de ingeniería
81110000	Servicios informáticos
86100000	Formación profesional

Fernando Abal Pablo Jones,
Olmos@yahoo.com

República Dominicana
MINISTERIO DE HACIENDA
DIRECCIÓN GENERAL DE IMPUESTOS INTERNOS
RNC: 4-01-50625-4

CERTIFICACIÓN

No. de Certificación: **C0222950580820**

La Dirección General de Impuestos Internos **CERTIFICA** que el o la contribuyente **GLOBAL PAUL SRL**, RNC No. **131423698**, con su domicilio y asiento fiscal en **SANTO DOMINGO DE GUZMAN** , Administración Local **ADM LOCAL LOS PRÓCERES**, está al día en la declaración y/o pago de los impuestos correspondientes a las obligaciones fiscales siguientes:

Nombre del Impuesto

- **ITBIS**
- **IMPUESTO A LA RENTA SOCIEDADES**
- **ACTIVOS IMPONIBLES**
- **RETENCIONES Y RETRIB. EN RENTA**

Dada en la OFICINA VIRTUAL, a los **catorce (14) días del mes de febrero del año dos mil veintidos (2022)**.

NOTAS:

- La presente certificación tiene una vigencia de treinta (**30**) días a partir de la fecha y se emite a solicitud del o de la contribuyente o su representante.
- Esta certificación no constituye un juicio de valor sobre la veracidad de las declaraciones presentadas por el o la contribuyente, ni excluye cualquier proceso de verificación posterior.
- Este documento no requiere firma ni sello.

Código de firma: H1SX-PMNR-EX91-6448-7447-4555
sha1: t/j/P3XYZmwv7/TguAIYf4HuCUk=
DGII - OFICINA VIRTUAL
DIRECCION GENERAL DE IMPUESTOS INTERNOS
DIRECCION GENERAL DE IMPUESTOS INTERNOS

H1SX-PMNR-EX91-6448-7447-4555

Verifique la legitimidad de la presente certificación en **http://www.dgii.gov.do/verifica** o llamando a los teléfonos 809-689-3444 y 1-809-200-6060 (desde el interior sin cargos).

CARGOS
DIRECCION DE REVISION Y ANALISIS
NOMBRE:
FECHA:

TESORERÍA DE LA SEGURIDAD SOCIAL

4-01-51707-8

CERTIFICACION No. 2322422

A QUIEN PUEDA INTERESAR

Por medio de la presente hacemos constar que en los registros de la Tesorería de la Seguridad Social, la empresa **GLOBAL PAUL SRL** con RNC/Cédula **1-31-42369-8**, a la fecha no presenta balance con atrasos en los pagos de los aportes a la Seguridad Social.

La presente certificación no significa necesariamente que **GLOBAL PAUL SRL** haya realizado sus pagos en los plazos que establece la Ley 87-01, ni constituye un juicio de valor sobre la veracidad de las declaraciones hechas por este empleador a la Tesorería de la Seguridad Social, ni le exime de cualquier verificación posterior.

Esta certificación no requiere firma ni sello, tiene una vigencia de 30 días a partir de la fecha y se expide **totalmente gratis sin costo alguno** a solicitud de la parte interesada.

Dado en la ciudad de Santo Domingo, Republica Dominicana, a los 14 días del mes de Febrero del año 2022.

Para verificar la autenticidad de esta certificación diríjase a la siguiente dirección:
https://suir.gob.do/sys/VerificarCertificacion.aspx

Datos de verificación:

- Código de firma digital: **2322422-[2639397-52022**
- Pin: **3898**

NO HAY NADA ESCRITO DEBAJO DE ESTA LINEA

DIRECCION DE REVISION Y ANALISIS
NOMBRE
FECHA

CAMARA
COMERCIO Y PRODUCCION
SANTO DOMINGO

registro
mercantil

****

ESTE CERTIFICADO FUE GENERADO ELECTRÓNICAMENTE Y CUENTA CON UN CÓDIGO DE VERIFICACIÓN QUE LE PERMITE SER VALIDADO INGRESANDO A WWW.CAMARASANTODOMINGO.DO

****

****

EL REGISTRO MERCANTIL DE LA CÁMARA DE COMERCIO Y PRODUCCIÓN DE SANTO DOMINGO DE CONFORMIDAD CON LA LEY NO. 3-02 DEL 18 DE ENERO DEL 2002, EXPIDE EL SIGUIENTE:

CERTIFICADO DE REGISTRO MERCANTIL SOCIEDAD RESPONSABILIDAD LIMITADA
REGISTRO MERCANTIL NO. 126098SD

****

DENOMINACIÓN SOCIAL: GLOBAL PAUL, S.R.L.

SOCIEDAD DE RESPONSABILIDAD LIMITADA **RNC:** 1-31-42369-8

FECHA DE EMISIÓN: 11/05/2016 **FECHA DE VENCIMIENTO:** 11/05/2022

****

SIGLAS: **NO REPORTADO**

NACIONALIDAD: **REPUBLICA DOMINICANA**

CAPITAL SOCIAL: **100,000.00**

MONEDA: **RD$**

FECHA ASAMBLEA CONSTITUTIVA/ACTO: **22/03/2016**

FECHA ÚLTIMA ASAMBLEA: **02/08/2021**

DURACIÓN DE LA SOCIEDAD: **INDEFINIDA**

DOMICILIO DE LA EMPRESA:

CALLE: **AVE. REPUBLICA DE COLOMBIA NO. 3**

SECTOR: **ARROYO HONDO**

MUNICIPIO: **SANTO DOMINGO**

CAMARA DE COMERCIO Y PRODUCCION
DIRECCION DE REVISION Y ANALISIS
NOMBRE:
FECHA: 09/03/2022

DATOS DE CONTACTO DE LA EMPRESA:

TELÉFONO (1): **(809) 444-7343**

TELÉFONO (2): **NO REPORTADO**

CORREO ELECTRÓNICO: PNGSCOMUNICACIONES@GMAIL.COM

FAX: **NO REPORTADO**

PÁGINA WEB: **www.globalpaul.com**

ACTIVIDAD DE LA SOCIEDAD: **SERVICIO, COMERCIO, DISTRIBUCION**

OBJETO SOCIAL: **PROVEEDORES DE TECNOLOGÍAS DE LA INFORMACIÓN Y COMUNICACIÓN, SEGURIDAD ELECTRÓNICA Y REMODELACIÓN. COMPUTADORES; CIRCUITOS INTEGRADOS; PIEZAS DE COMPONENTES Y HARDWARE ELECTRÓNICOS Y ACCESORIOS; SEGURIDAD VIGILANCIA Y DETENCIÓN; MEMORIAS; LÓGICA Y PUERTAS LÓGICAS; TARJETAS INTELIGENTES; CONECTORES, TERMINALES ELÉCTRICOS; PROCESADORES; CONTROLES; TARJETAS DE SISTEMAS; DISPOSITIVOS DE ALMACENAMIENTO Y ACCESORIOS; SERVIDORES; CONSOLA; MONITORES, PANTALLAS, IMPRESORAS; SISTEMAS; PRODUCTOS Y SERVICIOS DE RED, PRODUCTOS Y SERVICIOS DE TELEFONÍA; REDES MÓVILES Y DIGITALES; SUMINISTRO DE OFICINA; COMERCIALIZACIÓN Y DISTRIBUCIÓN; INGENIERÍA, INGENIERÍA DE SOFTWARE, HARDWARE, ELÉCTRICA Y ELECTRÓNICA; PROGRAMADORES DE COMPUTADOR; SISTEMAS; SERVICIOS DE DATOS, INTERNET; MANTENIMIENTO Y SOPORTE DE SOFTWARE; BATERÍAS, PILAS Y ACCESORIOS; RADIOFRECUENCIA; SERVICIOS EDUCATIVOS Y FORMACIÓN.**

PRINCIPALES PRODUCTOS Y SERVICIOS: **PROVEEDORES DE TECNOLOGÍAS DE LA INFORMACIÓN Y COMUNICACIÓN, SEGURIDAD ELECTRÓNICA Y REMODELACIÓN, COMPUTADORES, CIRCUITOS INTEGRADOS, PIEZAS DE COMPONENTES Y HARDWARE ELECTRÓNICOS Y ACCESORIOS, SEGURIDAD VIGILANCIA Y DETENCIÓN, MEMORIAS, LÓGICA Y PUERTAS LÓGICAS, TARJETAS INTELIGENTES, CONECTORES, TERMINALES ELÉCTRICOS, PROCESADORES, CONTROLES, TARJETAS DE SISTEMAS, DISPOSITIVOS DE ALMACENAMIENTO Y ACCESORIOS, SERVIDORES, CONSOLA, MONITORES, PANTALLAS, IMPRESORAS, SISTEMAS, PRODUCTOS Y SERVICIOS DE RED, PRODUCTOS Y SERVICIOS DE TELEFONÍA, REDES MÓVILES Y DIGITALES, SUMINISTRO DE OFICINA, COMERCIALIZACIÓN Y DISTRIBUCIÓN, INGENIERÍA, INGENIERÍA DE SOFTWARE, HARDWARE, ELÉCTRICA Y ELECTRÓNICA, PROGRAMADORES DE COMPUTADOR, SERVICIOS DE DATOS, INTERNET, MANTENIMIENTO Y SOPORTE DE SOFTWARE, BATERÍAS, PILAS Y ACCESORIOS, RADIOFRECUENCIA, SERVICIOS EDUCATIVOS Y FORMACIÓN**

SISTEMA ARMONIZADO (SA): **NO REPORTADO**

****

SOCIOS:

NOMBRE	DIRECCIÓN	RM/CÉDULA /PASAPORTE	NACIONALIDAD	ESTADO CIVIL
PABLO NEFTALI GARCIA SOLANO	AV. REPUBLICA DE COLOMBIA C4, SANTO DOMINGO	224-0050818-4	REPUBLICA DOMINICANA	Soltero(a)
VICTOR MANUEL SUAREZ BAEZ	AV. JACOBO MAJLUTA, CIUDAD BONITA, MANZ. F, EDIF. 10, NO. 101	001-1813071-5	REPUBLICA DOMINICANA	Soltero(a)

CANTIDAD SOCIOS: En el presente certificado figuran 2 de 2 socios.

CANTIDAD CUOTAS SOCIALES: 20.00

DIRECCION DE REVISION Y ANALISIS
NOMBRE
FECHA

****

ÓRGANO DE GESTIÓN:

NOMBRE	CARGO	DIRECCIÓN	RM/CÉDULA /PASAPORTE	NACIONALIDAD	ESTADO CIVIL
PABLO NEFTALI GARCIA SOLANO	Gerente	AV. REPUBLICA DE COLOMBIA C4, SANTO DOMINGO	224-0050818-4	REPUBLICA DOMINICANA	Soltero(a)

DURACIÓN ÓRGANO DE GESTIÓN: 3 AÑO(S)

****

ADMINISTRADORES/PERSONAS AUTORIZADAS A FIRMAR:

NOMBRE	DIRECCIÓN	RM/CÉDULA /PASAPORTE	NACIONALIDAD	ESTADO CIVIL
PABLO NEFTALI GARCIA SOLANO	AV. REPUBLICA DE COLOMBIA C4, SANTO DOMINGO	224-0050818-4	REPUBLICA DOMINICANA	Soltero(a)

****

COMISARIO(S) DE CUENTAS (SI APLICA):

NO REPORTADO

****

ENTE REGULADO: NO REPORTADO **NO. RESOLUCIÓN:** NO REPORTADO

****

TOTAL EMPLEADOS: 1 **MASCULINOS:** 1 **FEMENINOS:** NO REPORTADO

SUCURSALES/AGENCIAS/FILIALES: NO REPORTADO

****

NOMBRE(S) COMERCIAL(ES)

NOMBRE	NO. REGISTRO
GLOBAL PAUL	435791

****

REFERENCIAS COMERCIALES

NO REPORTADO

REFERENCIAS BANCARIAS

NO REPORTADO

****

COMENTARIO(S)

NO POSEE

****

ACTO(S) DE ALGUACIL(ES)

NO POSEE

****

ES RESPONSABILIDAD DEL USUARIO CONFIRMAR LA VERACIDAD Y LEGITIMIDAD DEL PRESENTE DOCUMENTO A TRAVÉS DE SU CÓDIGO DE VALIDACIÓN EN NUESTRA PÁGINA WEB: WWW.CAMARASANTODOMINGO.DO

****

ESTE CERTIFICADO FUE GENERADO ELECTRÓNICAMENTE CON FIRMA DIGITAL Y CUENTA CON PLENA VALIDEZ JURÍDICA CONFORME A LA LEY NO. 126-02 SOBRE COMERCIO ELECTRÓNICO, DOCUMENTOS Y FIRMAS DIGITALES.

****

Santiago Mejía Ortiz
Registrador Mercantil

*** No hay nada más debajo de esta línea ***

CAMARA
DIRECCION DE REVISION X ANALISIS
NOMBRE:
FECHA:

Santo Domingo D. N.
15 de Febrero del 2022.

Para:
Coorporación Del Acueducto y Alcantarillado de Santo Domingo (CAASD)

Asunto:
Cartas de aceptación de pago.

Por medio de la presente nuestra Compania Global Paul,en la persona de nuestro representante legal Pablo Neftalí García Solano acepta los termino y condiciones de pago especificadas en el Pliego de Condiciones Especifias el cual estipula que:

¨ *Crédito mínimo 60 días despues de entregados los bienes y depositada la factura correspondiente.*¨ Fin de la cita

Dichas condiciones de aceptación de pago son aceptados para la ADQUISICION DE ELEMENTOS DE SEGURIDAD Y TI PARA SER UTILIZADOS EN DIFERENTES DEPARTAMENTOS DE LA INSTITUCIÓN.

Global Paul, SRL
RNC: 131-42369-8
Santo Domingo, R.D.

CAASD
DIRECCION DE REVISION Y ANALISIS
NOMBRE
FECHA 15/03/2022

A sus órdenes,
Pablo García
Avenida República de Colombia, Local C4
Santo Domingo, República Dominicana

REPÚBLICA DOMINICANA
JUNTA CENTRAL ELECTORAL
CÉDULA DE IDENTIDAD Y ELECTORAL

224-0050818-4

LUGAR DE NACIMIENTO:
SANTO DOMINGO, R.D.
FECHA DE NACIMIENTO:
03 SEPTIEMBRE 1989
NACIONALIDAD: REPUBLICA DOMINICANA
SEXO: M SANGRE: A+ ESTADO CIVIL: SOLTERO
OCUPACIÓN: CONTADOR (A)
FECHA DE EXPIRACIÓN:
03 SEPTIEMBRE 2024

PABLO NEFTALI
GARCIA SOLANO

CEDULA ANT
000000-000
COLEGIO ELECTORAL
1661A
UBICACIÓN DEL COLEGIO
COLEGIO ARROYO HONDO
ARROYO HONDO
LUIS AMIAMA TIO NO. 50
DIRECCIÓN DE RESIDENCIA
MANZ. C, RES VILLAS DE FAIRBANKS Casa 4
SECTOR
ARROYO HONDO
MUNICIPIO
DISTRITO NACIONAL

224-0050818-4
REGISTRO DE NACIMIENTO
001-02-2007-01-00169321
CODIGO POSTAL
10510

V11738437

ROMÁN ANDRÉS JÁQUEZ LIRANZO
PRESIDENTE JCE

IDDOM224005081<842<<<<<<<<<<<<
8909039M2409032DOM<<<<<<<<<<<9
GARCIA<SOLANO<<PABLO<NEFTALI<<

CAMPO
DIRECCION DE REVISION Y ANALISIS
NOMBRE:
FECHA:

GLOBAL PAUL SRL
Av. Republica de Colombia
Fairbanks Local C #4
Santo Domingo Distrito Nacional
República Dominicana

Global Paul

Corporación del Acueducto y Alcantarillado de Santo Domingo
Calle Euclides Morillo, Viejo Arroyo Hondo
Santo Domingo Distrito Nacional
República Dominicana
RNC: 401037272

CAASD DIRECCION DE REVISION Y ANALISIS NOMBRE: FECHA: 09/03/2022

Cotización # GP0208

Fecha de cotización: 16/02/2022 03:01:29 p.m.

Vendedor: Pablo García

Fecha de caducidad: 18/03/2022

Descripción	Cantidad	Precio unidad	Impuestos	Importe	
[DH-CB4MPF-IP] DAHUA CÁMARA BULLET IP 4MP 4K 2.8MM IR30M IP67 Lente Fijo	20.000	6,024.94	18% ITBIS	RD$ 120,498.80	2662-01
Camara Domo IP 4MPX IR30M IR30M IP67 Dahua	20.000	6,024.94	18% ITBIS	RD$ 120,498.80	2662-01
PANDUIT C.CABLE NETKEY CAT6 24AWG BLUE	10.000	8,302.69	18% ITBIS	RD$ 83,026.90	613.
DISCO DURO 6TB P/ VIDEO VIGILANCIA WD62EVRX SATA III 6TB 5640 RPM 128MB 6 Gbit/s	5.000	14,292.98	18% ITBIS	RD$ 71,464.90	2613-01.
[GXP-1625] Grandstream IP Basic Desktop Phone 2 lines/SIP accounts	30.000	2,804.27	18% ITBIS	RD$ 84,128.10	2655-01
Mouse Inalámbrico	30.000	1,081.69	18% ITBIS	RD$ 32,450.70	392
Kit Teclado y Mouse Inalambrico	25.000	2,022.69	18% ITBIS	RD$ 50,567.25	613.
PANDUIT CAT6 PUNCHDOWN JACK MODULE WHITE	200.000	311.43	18% ITBIS	RD$ 62,286.00	392
[RJ45] Conector de Red RJ-45 Cat 6	1,000.000	8.95	18% ITBIS	RD$ 8,950.00	392
[AC-825IP] Rosslare Panel Control de Acceso Advance Networked Access Controller W/Onboard TCP/IPModule 4 To 8 Door	2.000	68,956.42	18% ITBIS	RD$ 137,912.84	613.
[AY-B8520] Rosslare Outdoor Fingerprint Readers Rosslare	6.000	8,476.27	18% ITBIS	RD$ 50,857.62	613

Global Paul, SRL RNC: 131-42369-8 Santo Domingo, R.D.

GLOBAL PAUL SRL
Av. Republica de Colombia
Fairbanks Local C #4
Santo Domingo Distrito Nacional
República Dominicana

Descripción	Cantidad	Precio unidad	Impuestos	Importe
[AYK12] LECTOR DE PROXIMIDAD ROSSLARE BLACK	10.000	2,728.04	18% ITBIS	RD$ 27,280.40
Equipos Wifi Modelo FortiAP 221E	4.000	31,031.50	18% ITBIS	RD$ 124,126.00
Boton de Salida sin toque	10.000	1,128.97	18% ITBIS	RD$ 11,289.70
Cerradura Electromágnetica	10.000	3,012.37	18% ITBIS	RD$ 30,123.70

Incluye Bracket para instalación

Subtotal	RD$ 1,015,461.71
ITBIS	RD$ 182,783.11
Total	RD$ 1,198,244.82

CAASD
DIRECCION DE REVISION Y ANALISIS
NOMBRE:
FECHA: 9/03/22

Global Paul, SRL
RNC: 131-42369-8
Santo Domingo, R.D.

DH-IPC-HFW3441T-ZS

4MP IR Vari-focal Bullet WizSense Network Camera

WizSense

Launched by Dahua Technology, WizSense is a series of AI products and solutions that adopt independent AI chip and deep learning algorithm. It focuses on human and vehicle with high accuracy, enabling users to fast act on defined targets. Based on Dahua's advanced technologies, WizSense provides intelligent, simple and inclusive products and solutions.

- 4MP, 1/3" CMOS image sensor, low illuminance, high image definition
- Outputs max. 4MP (2688 × 1520)@30 fps
- H.265 codec, high compression rate, low bit rate
- Built-in IR LED, max. IR distance: 60 m
- ROI, SMART H.264+/H.265+, flexible coding, applicable to various bandwidth and storage environments
- Rotation mode, WDR, 3D DNR, HLC, BLC, digital watermarking, applicable to various monitoring scenes
- Intelligent detection: Intrusion, tripwire (support the classification and accurate detection of vehicle and human)
- Abnormality detection: Motion detection, video tampering, scene changing,no SD card, SD card full, SD card error, network disconnection, IP conflict, illegal access, voltage detection
- Supports max. 256 G Micro SD card
- 12V DC/POE power supply
- IP67, IK10(optional) protection
- SMD Plus

Series Overview

With advanced deep learning algorithm, Dahua WizSense 3 Series network camera supports intelligent functions, such as perimeter protection and smart motion detection. With starlight technology, this series camera provides a better image effect in the condition of low illuminance.

Functions

SMD Plus

With intelligent algorithm, Dahua Smart Motion Detection technology can categorize the targets that trigger motion detection and filter the motion detection alarm triggered by non-concerned targets to realize effective and accurate alarm.

Smart H.265+ & Smart H.264+

With advanced scene-adaptive rate control algorithm, Dahua smart encoding technology realizes the higher encoding efficiency than H.265 and H.264, provides high-quality video, and reduces the cost of storage and transmission.

Perimeter Protection

With deep learning algorithm, Dahua Perimeter Protection technology can recognize human and vehicle accurately. In restricted area (such as pedestrian area and vehicle area), the false alarms of intelligent detection based on target type (such as tripwire, intrusion) are largely reduced.

Starlight

Dahua Starlight technology mainly applies to the environment of low illumination, and it can provide clear colorful video. Even in the environment of min. illumination, the technology can guarantee the good image effect.

Cyber Security

Dahua network camera is equipped with a series of key security technologies, such as security authentication and authorization, access control, trusted protection, encrypted transmission, and encrypted storage, which improve its security defense and data protection, and prevent malicious programs from invading the device.

Protection (IP67,wide voltage)

IP67: The camera passes a series of strict test on dust and soak. It has dust-proof function, and the enclosure can works normal after soaking in 1 m deep water for 30 minutes.

Wide voltage: The camera allows ±30% input voltage tolerance (wide voltage range), and it is widely applied to outdoor environment with instable voltage.

Global Paul, SRL
RNC: 131-02369-5
Santo Domingo, R.D.

DIRECCION DE REVISION Y ANALISIS
NOMBRE:
FECHA:

Onvif

Technical Specification

Camera

Image Sensor	1/3"4Megapixel progressive CMOS
Max. Resolution	2688 (H) ×1520 (V)
ROM	128 MB
RAM	512 MB
Scanning System	Progressive
Electronic Shutter Speed	Auto/Manual 1/3 s–1/100000 s
Min. Illumination	0.005 Lux@F1.5 (Color, 30IRE) 0.0005 Lux@F1.5 (B/W, 30IRE) 0 Lux (Illuminator on)
S/N Ratio	> 56 dB
Illumination Distance	60 m (197 ft)
Illuminator On/Off Control	Auto/Manual
Illuminator Number	4 (IR LED)
Pan/Tilt/Rotation Range	Pan: 0°–360°; Tilt: 0°–90°; Rotation: 0°–360°

Lens

Lens Type	Motorized vari-focal
Mount Type	ϕ14
Focal Length	2.7 mm–13.5 mm
Max. Aperture	F1.5
Field of View	Horizontal: 104°–27° Vertical: 55° –15° Diagonal: 124° –31°
Iris Type	Fixed
Close Focus Distance	0.8 m (2.6 ft)

	Lens	Detect	Observe	Recognize	Identify
DORI Distance	W	64.0 m (210.0ft)	25.6 m (84.0 ft)	12.8 m (42.0 ft)	6.4 m (21.0 ft)
	T	222.0 m (728.3 ft)	88.8m (291.3 ft)	44.4 m (145.7 ft)	22.2 m (72.8 ft)

Professional, Intelligent

Perimeter Protection	Tripwire; intrusion (Recognition of human and vehicle)
Intelligent Search	Work together with Smart NVR to perform refine intelligent search, event extraction and merging to event videos

Video

Video Compression	H.265; H.264; H.264H; H.264B; MJPEG(only supported by sub stream)
Smart Codec	Smart H.265+/ Smart H.264+
Video Frame Rate	Main stream (2688 × 1520@1–25/30 fps) sub stream (704 × 576@1–25 fps/704 × 480@1–30 fps) third stream (1280 × 720@1–25/30 fps)
Stream Capability	3 streams
Resolution	4M (2688 × 1520); 3M (2304 × 1296); 1080p (1920 × 1080); 1.3M (1280 × 960); 720p (1280 × 720); D1 (704 × 576/704 × 480); VGA (640 × 480); CIF (352 × 288/352 × 240)
Bit Rate Control	CBR/VBR
Video Bit Rate	H.264: 3 Kbps–8192 Kbps H.265: 3 Kbps–8192 Kbps
Day/Night	Auto(ICR)/Color/B/W
BLC	Yes
HLC	Yes
WDR	120 dB
White Balance	Auto/natural/street lamp/outdoor/manual/regional custom
Gain Control	Auto/Manual
Noise Reduction	3D DNR
Motion Detection	OFF/ON (4 areas, rectangular)
Region of Interest(RoI)	Yes (4 areas)
Smart Illumination	Yes
Image Rotation	0°/90°/180°/270° (Support 90°/270° with 1920 × 1080 resolution and lower.)
Mirror	Yes
Privacy Masking	4 areas

Alarm

Alarm Event	No SD card; SD card full; SD card error; less service time of SD card (smart card supports); network disconnection; IP conflict; illegal access; voltage detection; security exception; motion detection;scene changing; intensity change; tripwire; intrusion; SMD

Network

Network	RJ-45 (10/100 Base-T)
SDK and API	Yes
Protocol	IPv4; IPv6; HTTP; TCP; UDP; ARP; RTP; RTSP; RTCP; RTMP; SMTP; FTP; SFTP; DHCP; DNS; DDNS; QoS; UPnP; NTP; Multicast; ICMP; IGMP; NFS; PPPoE; SNMP
Cyber Security	Video encryption; firmware encryption; configuration encryption; Digest; WSSE; account lockout; security logs; IP/MAC filtering; generation and importing of X.509 certification; syslog; HTTPS; 802.1x; trusted boot; trusted execution; trusted upgrade
Interoperability	ONVIF(Profile S/Profile G/Profile T);CGI;P2P;Milestone; Genetec
Scene Self-adaptation (SSA)	Yes
User/Host	20 (Total bandwidth: 64 M)
Storage	FTP; SFTP; Micro SD Card (support max. 256 G); NAS
Browser	IE: IE8, IE9, IE11 Chrome Firefox
Management Software	Smart PSS, DSS, DMSS
Mobile Phone	IOS; Android

Certification

Certifications	CE-LVD: EN62368-1 CE-EMC: Electromagnetic Compatibility Directive 2014/30/EU FCC: 47 CFR FCC Part 15, Subpart B UL/CUL: UL60950-1 CAN/CSA C22.2 No.60950-1-07

Power

Global Paul, SRL
RNC: 131-42369-8
Santo Domingo, R.D.
DIRECCIÓN DE VISIÓN Y ANALISIS
NOMBRE:
FECHA:

Power Supply	12V DC/PoE (802.3af)
Power Consumption	< 9.8W

Environment

Operating Conditions	-30°C to +60°C (-22°F to +140°F)/less than 95%
Storage Conditions	-40°C to +60°C (-40°F to +140°F)
Protection Grade	IP67

Structure

Casing	Metal
Dimensions	244.1 mm × 79.0 mm × 75.9 mm (9.6" × 3.1" × 3.0") (L × W × H)
Net Weight	820 g (1.8lb)
Gross Weight	1090 g (2.4lb)

Pole Mount	Junction Box
PFA130+PFA152-E	PFA130-E
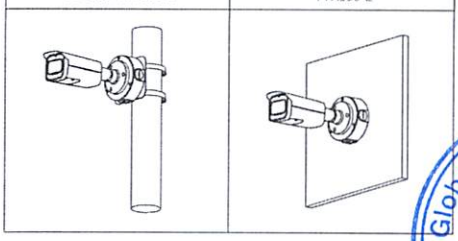	

Global Paul, SRL
RNC: 131-42369-8
Santo Domingo, R.D.

Dimensions (mm[inch])

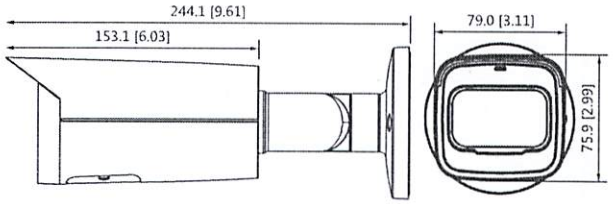

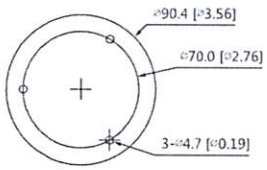

Ordering Information

Type	Part Number	Description
4MP Camera	DH-IPC-HFW3441TP-ZS	4MP IR Vari-focal Bullet WizSense Network Camera,PAL
	DH-IPC-HFW3441TN-ZS	4MP IR Vari-focal Bullet WizSense Network Camera,NTSC
Accessories (optional)	PFA130-E	Junction Box
	PFA152-E	Pole Mount
	PFM321D	DC12V1A Power Adapter
	LR1002-1ET/1EC	Single-port Long Reach Ethernet Over Coax Extender
	PFM900-E	Integrated Mount Tester
	PFM114	TLC SD Card

Accessories

Optional:

PFA130-E
Junction Box

PFA152-E
Pole Mount

PFM321D
DC12V1A Power Adapter

LR1002-1ET/1EC
Single-port long reach ethernet over coax extender

PFM900-E
Integrated Mount tester

PFM114
TLC SD card

CAMBIO
DIRECCION DE EMISION Y ANALISIS
NOMBRE:
FECHA:

Rev.001.001 © 2021 Dahua All rights reserved. Design and specifications are subject to change without notice. Pictures in the document are for reference only, and the actual product shall prevail.

(2)

DH-IPC-HDBW3441E-S

4MP IR Fixed focal Dome WizSense Network Camera

Global Paul, SRL
RNC: 131-42369-8
Santo Domingo, R.D.

WizSense

Launched by Dahua Technology, WizSense is a series of AI products and solutions that adopt independent AI chip and deep learning algorithm. It focuses on human and vehicle with high accuracy, enabling users to fast act on defined targets. Based on Dahua's advanced technologies, WizSense provides intelligent, simple and inclusive products and solutions.

Series Overview

With advanced deep learning algorithm, Dahua WizSense 3 Series network camera supports intelligent functions, such as perimeter protection and smart motion detection. With starlight technology, this series camera provides a better image effect in the condition of low illuminance.

Functions

SMD Plus

With intelligent algorithm, Dahua Smart Motion Detection technology can categorize the targets that trigger motion detection and filter the motion detection alarm triggered by non-concerned targets to realize effective and accurate alarm.

Smart H.265+ & Smart H.264+

With advanced scene-adaptive rate control algorithm, Dahua smart encoding technology realizes the higher encoding efficiency than H.265 and H.264, provides high-quality video, and reduces the cost of storage and transmission.

Perimeter Protection

With deep learning algorithm, Dahua Perimeter Protection technology can recognize human and vehicle accurately. In restricted area (such as pedestrian area and vehicle area), the false alarms of intelligent detection based on target type (such as tripwire, intrusion) are largely reduced.

- 4MP, 1/3" CMOS image sensor, low illuminance, high image definition
- Outputs max. 4MP (2688 × 1520)@30 fps
- H.265 codec, high compression rate, low bit rate
- Built-in IR LED, max. IR distance: 50 m
- ROI, SMART H.264+/H.265+, flexible coding, applicable to various bandwidth and storage environments
- Rotation mode, WDR, 3D DNR, HLC, BLC, digital watermarking, applicable to various monitoring scenes
- Intelligent detection: Intrusion, tripwire (support the classification and accurate detection of vehicle and human)
- Abnormality detection: Motion detection, video tampering, scene changing,no SD card, SD card full, SD card error, network disconnection, IP conflict, illegal access, voltage detection
- Supports max. 256 G Micro SD card
- 12V DC/POE power supply
- IP67, IK10 protection
- SMD Plus

Starlight

Dahua Starlight technology mainly applies to the environment of low illumination, and it can provide clear colorful video. Even in the environment of min. illumination, the technology can guarantee the good image effect.

Cyber Security

Dahua network camera is equipped with a series of key security technologies, such as security authentication and authorization, access control, trusted protection, encrypted transmission, and encrypted storage, which improve its security defense and data protection, and prevent malicious programs from invading the device.

Protection (IP67, IK10, wide voltage)

IP67: The camera passes a series of strict test on dust and soak. It has dust-proof function, and the enclosure can works normal after soaking in 1 m deep water for 30 minutes.
IK10: The enclosure can stand the punch more than 5 times from a 5 kg hammer falling from a height of 40 cm (Impact energy is 20J).
Wide voltage: The camera allows ±30% input voltage tolerance (wide voltage range), and it is widely applied to outdoor environment with instable voltage.

DIRECCION DE REVISION Y ANALISIS
NOMBRE:
FECHA:

ONVIF

Technical Specification

Camera

Image Sensor	1/3" 4Megapixel progressive CMOS
Max. Resolution	2688 (H) ×1520 (V)
ROM	128 MB
RAM	512 MB
Scanning System	Progressive
Electronic Shutter Speed	Auto/Manual 1/3 s–1/100000 s
Min. Illumination	0.005 Lux@F1.6 (Color, 30IRE) 0.0005 Lux@F1.6 (B/W, 30IRE) 0 Lux (Illuminator on)
S/N Ratio	> 56 dB
Illumination Distance	50 m (164.0 ft)
Illuminator On/Off Control	Auto/Manual
Illuminator Number	3 (IR LED)
Pan/Tilt/Rotation Range	Pan: 0°–355°; Tilt: 0°–65°; Rotation: 0°–355°

Lens

Lens Type	Fixed-focal
Mount Type	M12
Focal Length	2.8 mm; 3.6 mm; 6 mm
Max. Aperture	F1.6
Field of View	2.8 mm: Horizontal:103°; vertical: 55°; diagonal: 122° 3.6 mm: Horizontal:84°; vertical: 45° ; diagonal: 100° 6 mm: Horizontal:52°; vertical: 28°; diagonal: 61°
Iris Type	Fixed
Close Focus Distance	2.8 mm: 0.9 m (3.0 ft) 3.6 mm: 1.6 m (5.3 ft) 6 mm: 3.2 m (10.5 ft)

	Lens	Detect	Observe	Recognize	Identify
DORI Distance	2.8mm	56.0 m (183.7 ft)	22.4 m (73.5 ft)	11.2 m (36.8 ft)	5.6 m (18.4 ft)
	3.6mm	80.0 m (262.5 ft)	32.0 m (105.0 ft)	16.0 m (52.5 ft)	8.0 m (26.3 ft)
	6mm	120.0 m (393.7 ft)	48.0 m (157.5 ft)	24.0 m (78.7 ft)	12.0 m (39.4ft)

Professional, Intelligent

Perimeter Protection	Tripwire; intrusion (Recognition of human and vehicle)
Intelligent Search	Work together with Smart NVR to perform refine intelligent search, event extraction and merging to event videos

Video

Video Compression	H.265; H.264; H.264H; H.264B; MJPEG(only supported by sub stream)
Smart Codec	Smart H.265+/ Smart H.264+
Video Frame Rate	Main stream (2688 × 1520@1–25/30 fps) sub stream (704 × 576@1–25 fps/704 × 480@1–30 fps) third stream (1280 × 720@1–25/30 fps)
Stream Capability	3 streams
Resolution	4M (2688 × 1520); 3M (2304 × 1296); 1080p (1920 × 1080); 1.3M (1280 × 960); 720p (1280 × 720); D1 (704 × 576/704 × 480); VGA (640 × 480); CIF (352 × 288/352 × 240)
Bit Rate Control	CBR/VBR
Video Bit Rate	H.264: 3 Kbps–8192 Kbps H.265: 3 Kbps–8192 Kbps
Day/Night	Auto(ICR)/Color/B/W
BLC	Yes
HLC	Yes
WDR	120 dB
White Balance	Auto/natural/street lamp/outdoor/manual/regional custom
Gain Control	Auto/Manual
Noise Reduction	3D DNR
Motion Detection	OFF/ON (4 areas, rectangular)
Region of Interest(RoI)	Yes (4 areas)
Smart Illumination	Yes
Image Rotation	0°/90°/180°/270° (Support 90°/270° with 1920 × 1080 resolution and lower.)
Mirror	Yes
Privacy Masking	4 areas

Alarm

Alarm Event	No SD card; SD card full; SD card error; less service time of SD card (smart card supports); network disconnection; IP conflict; illegal access; voltage detection; security exception; motion detection;scene changing; intensity change; tripwire; intrusion; SMD

Network

Network	RJ-45 (10/100 Base-T)
SDK and API	Yes
Protocol	IPv4; IPv6; HTTP; TCP; UDP; ARP; RTP; RTSP; RTCP; RTMP; SMTP; FTP; SFTP; DHCP; DNS; DDNS; QoS; UPnP; NTP; Multicast; ICMP; IGMP; NFS; PPPoE; SNMP
Cyber Security	Video encryption; firmware encryption; configuration encryption; Digest; WSSE; account lockout; security logs; IP/MAC filtering; generation and importing of X.509 certification; syslog; HTTPS; 802.1x; trusted boot; trusted execution; trusted upgrade
Interoperability	ONVIF(Profile S/Profile G/Profile T);CGI;P2P;Milestone; Genetec
Scene Self-adaptation (SSA)	Yes
User/Host	20 (Total bandwidth: 64 M)
Storage	FTP; SFTP; Micro SD Card (support max. 256 G); NAS
Browser	IE: IE8, IE9, IE11 Chrome Firefox
Management Software	Smart PSS, DSS, DMSS
Mobile Phone	IOS; Android

Certification

Globe Paul, SRL
RNC: 131-42369-8
Santo Domingo, R.D.
DIRECCIÓN DE REVISIÓN Y ANÁLISIS
NOMBRE:
FECHA:

Certifications	CE-LVD: EN62368-1 CE-EMC: Electromagnetic Compatibility Directive 2014/30/EU FCC: 47 CFR FCC Part 15, Subpart B UL/CUL: UL60950-1 CAN/CSA C22.2 No.60950-1-07
Power	
Power Supply	12V DC/PoE (802.3af)
Power Consumption	<7.3W
Environment	
Operating Conditions	-40°C to +60°C (-40°F to +140°F)/less than 95%
Storage Conditions	-40°C to +60°C (-40°F to +140°F)
Protection Grade	IP67; IK10
Structure	
Casing	Metal
Dimensions	81 mm × Φ109.9 mm (3.2" × Φ4.3")
Net Weight	378 g (0.8 lb)
Gross Weight	523 g (1.2 lb)

Ordering Information

Type	Part Number	Description
4MP Camera	DH-IPC-HDBW3441EP-S	4MP IR Fixed focal Dome WizSense Network Camera,PAL
	DH-IPC-HDBW3441EN-S	4MP IR Fixed focal Dome WizSense Network Camera,NTSC
Accessories (optional)	PFA136	Junction Box
	PFA200W	Rain Shade
	PFB203W	Wall Mount
	PFA152-E	Pole Mount
	PFA106	Mount Adapter
	PFB220C	Ceiling Mount
	PFM321D	DC12V1A Power Adapter
	LR1002-1ET/1EC	Single-port Long Reach Ethernet Over Coax Extender
	PFM900-E	Integrated Mount Tester
	PFM114	TLC SD Card

Accessories

Optional:

PFA136
Junction Box

PFA200W
Rain Shade

PFB203W
Wall Mount

PFA152-E
Pole Mount

PFA106
Mount Adapter

PFB220C
Ceiling Mount

PFM321D
DC12V1A Power Adapter

LR1002-1ET/1EC
Single-port long reach ethernet over coax extender

PFM900-E
Integrated Mount tester

PFM114
TLC SD card

Junction Mount	Wall Mount	Wall Mount	Pole Mount
PFA136	PFA136+PFA200W	PFB203W	PFB203W+PFA152-E

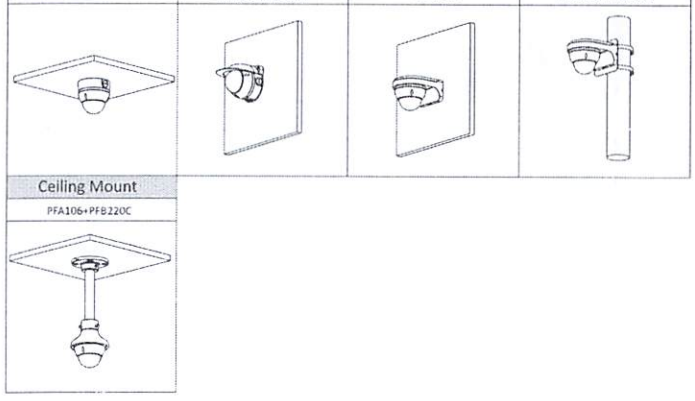

Ceiling Mount
PFA106+PFB220C

Dimensions (mm[inch])

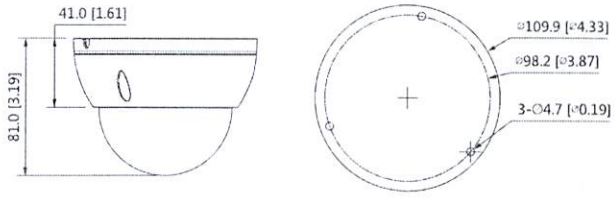

Global Paul, SRL
RNC 131412369-8
Santo Domingo, R.D.

DIRECCION DE REVISION Y ANALISIS
NOMBRE:
FECHA:

© 2021 Dahua. All rights reserved. Design and specifications are subject to change without notice. Pictures in the document are for reference only, and the actual product shall prevail.

NetKey® Category 6 UTP Copper Cable

PANDUIT®

SPECIFICATION SHEET

Category 6 UTP copper cable meets ANSI/TIA-568-C.2 Category 6 and ISO 11801 Class E channel standards. The conductors are 24 AWG copper insulated with HDPE polymer. The copper conductors are twisted in pairs and covered by a low smoke zero halogen or flame-retardant PVC (CM or CMR) jacket.

Global Paul, SRL
RNC: 131-42369-8
Santo Domingo, R.D.

technical information

Electrical performance:	Certified channel performance in a 4-connector configuration up to 100 meters and meets the requirements of ANSI/TIA-568-C.2 Category 6 and ISO 11801 Class E channel standards at swept frequencies up to 250 MHz
Conductor/insulator:	24 AWG solid copper insulated with HDPE
Insulation diameter:	.88mm - .98mm (.0346 in - .0385 in)
Flame rating:	LSZH — IEC 60332-1, IEC 60754-1 and -2, IEC 61034-2, EN50575: Euroclass Eca CM — UL 1685; EN50575: Euroclass Eca CMR — UL 1666
PoE compliance:	Meets IEEE 802.3af and IEEE 802.3at for PoE applications
Installation tension:	110 N (25 lbf) maximum
Temperature rating:	0°C to 50°C (32°F to 122°F) during installation -20°C to 75°C (-4°F to 167°F) during operation
Cable jacket:	LSZH — Low Smoke Zero Halogen CM — PVC CMR — Flame-retardant PVC
Cable diameter:	5.2mm (0.204 inch) nominal
Cable weight	10 kg/305m (22 lbs./1000 ft.)
Packaging:	305m (1000 ft.) easy-payout box Package tested to ISTA Procedure 1A

key features and benefits

Third party tested	Cable has been tested as part of the NetKey® Category 6 UTP Copper Cabling System by an independent laboratory and complies with the electrical channel requirements of ANSI/TIA-568-C.2 Category 6 and ISO 11801 Class E standards
Reduced cable diameter	For improved installation and termination
Descending length cable markings	Easy identification of remaining cable reduces installation time and cable scrap
Easy payout box	Ensures proper performance and provides quick installation

applications

Applications include:

- Ethernet 10BASE-T, 100BASE-T (Fast Ethernet), and 1000BASE-T (Gigabit Ethernet)
- 155 Mb/s ATM, 622 Mb/s ATM, 1.2 Gb/s ATM
- Token ring 4/16

CATASE
DIRECCION DE REVISION Y ANALISIS
NOMBRE:
FECHA:

www.panduit.com

NetKey® Network Components	
NetKey® UTP Copper Cable	
LSZH:	NUL6CR04BU-CE*
CM:	NUC6CR04BU-CE*
CMR:	NUR6CR04BU-CE*
NetKey® Category 6 UTP Jack Module	
Jack module:	NK688MIW**
NetKey® Category 6 UTP Patch Cords — CM	
Foot lengths:	NK6PC3^Y
Meter lengths:	NK6PC1M^^Y
NetKey® Category 6 Punchdown Patch Panels	
12-port:	NK6PPG12WY
24-port, 1 RU:	NK6PPG24Y
48-port, 2 RU:	NK6PPG48Y
NetKey® Category 6 All Molded Punchdown Patch Panels	
24-port, 1 RU:	NK6PP24P
48-port, 2 RU:	NK6PP48P
NetKey® Flush Mount Modular Patch Panels	
Angled, 24-port, 1RU:	NKPPA24FMY
Angled, 48-port, 2RU:	NKPPA48FMY
Flat, 24-port, 1RU:	NKPP24FMY
Flat, 48-port, 2RU:	NKPP48FMY
NetKey® All Molded Modular Patch Panels	
24-port, 1 RU:	NKPP24P
48-port, 2 RU:	NKPP48P
Termination and Cable Prep Tools	
JackRapid™ Termination Tool:	JR-PAN-2
Conductor snipping tool:	CWST
Conductor stripping tool:	CJAST

*For standard cable colors other than BU (Blue), replace BU in part number with WH (White), IG (International Gray), or VL (Violet). (Violet available for NUL6CR04**-CE only.) Contact customer service for region availability. Available in European pallets of 14 cartons per pallet.

**For standard colors other than Off White (IW), replace suffix with EI (Electric Ivory), IG (International Gray), WH (White), BL (Black), BU (Blue), RD (Red), YL (Yellow), GR (Green), or VL (Violet). Add -Q to end of part number for 25-pack convenience package.

^For standard foot lengths other than 3 feet, replace the 3 in the part number with 5, 7, 10, 14, or 20. For standard color other than Off White, add suffix BU (Blue), RD (Red), YL (Yellow,) or GR (Green) before the Y at the end of the part number. For example, the part number for a blue, Category 6, 5-foot patch cord is NK6PC5BUY.

^^For standard meter lengths other than 1 meter, replace the 1 in the part number with 2, 3, 4, or 5. For standard colors other than Off White, add suffix BU (Blue), RD (Red), YL (Yellow), or GR (Green) before Y at the end of the part number. For example, the part number for a blue, Category 6, 5-meter patch cord is NK6PC5MBUY.

Fluke JackRapid™ Termination Tool available through distribution. To locate the local office, visit www.flukenetworks.com/contact.

JackRapid™ is a trademark of Fluke Networks.

NetKey® Category 6 UTP Copper Cable

additional specifications

Mechanical Test	
Ultimate Breaking Strength	>400 N (90 lbf)
Minimum Bend Radius	4 x cable diameter
Electrical Test	
Nominal Velocity of Propagation (NVP)	65%
Operating Voltage, Maximum	80V

Global Paul, SRL
RNC: 131-42369-8
Santo Domingo, R.D.

cable construction

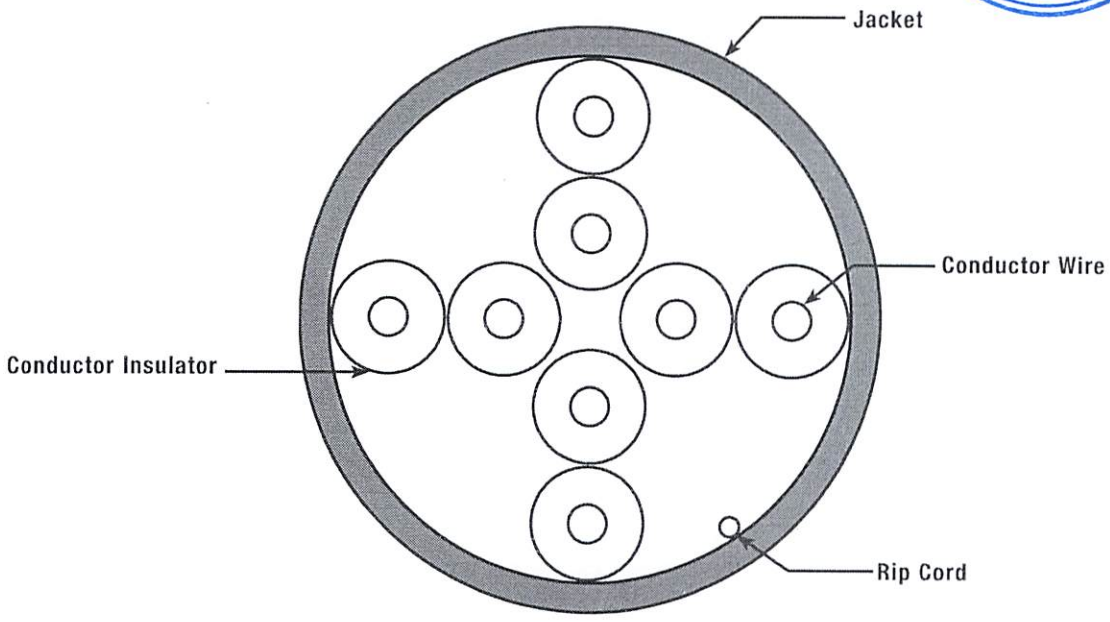

CAMPT
DIRECCION DE REVISION Y ANALISIS
NOMBRE:
FECHA:

WORLDWIDE SUBSIDIARIES AND SALES OFFICES

PANDUIT CANADA
Phone: 800.777.3300

PANDUIT EUROPE LTD.
London, UK
cs-emea@panduit.com
Phone: 44.20.8601.7200

PANDUIT SINGAPORE PTE. LTD.
Republic of Singapore
cs-ap@panduit.com
Phone: 65.6305.7575

PANDUIT JAPAN
Tokyo, Japan
cs-japan@panduit.com
Phone: 81.3.6863.6000

PANDUIT LATIN AMERICA
Guadalajara, Mexico
cs-la@panduit.com
Phone: 52.33.3777.6000

PANDUIT AUSTRALIA PTY. LTD.
Victoria, Australia
cs-aus@panduit.com
Phone: 61.3.9794.9020

For a copy of Panduit product warranties, log on to www.panduit.com/warranty

For more information

Visit us at www.panduit.com

Contact Customer Service by email: cs@panduit.com
or by phone: 800.777.3300

PANDUIT®

©2018 Panduit Corp.
ALL RIGHTS RESERVED.

NKDS26--WW-ENG
Replaces WW-NKDS25
7/2018

Western Digital.

WD Purple™

PRODUCT BRIEF

SURVEILLANCE HARD DRIVES

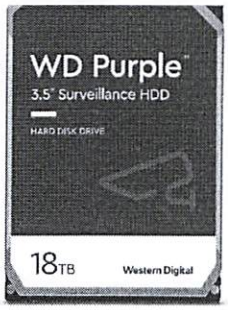

Product Highlights

- Capacity up to 18TB
- Engineered specifically for surveillance security systems.
- Tuned for write-intensive, low bit-rate, high stream-count workloads typical to most surveillance applications.
- AllFrame AI technology delivers additional enhancements and higher workload rate for AI-enabled recorders, systems, and solutions.
- Supports up to 180 TB/yr workload rate** (Up to 360 TB/yr workload rate on drives that support AllFrame AI technology).
- Support for more than eight bays.
- Tarnish-resistant components.
- 3-years limited Warranty

INTERFACE
SATA 6 Gb/s

FORM FACTOR
3.5-inch

PERFORMANCE CLASS
5400 / 7200 RPM Class

CAPACITIES
1TB to 18TB

MODEL NUMBERS
WD180PURZ
WD140PURZ
WD121PURZ
WD102PURZ
WD101PURZ
WD82PURZ
WD84PURZ
WD62PURZ
WD60PURZ
WD40PURZ
WD30PURZ
WD20PURZ
WD10PURZ

THE WESTERN DIGITAL ADVANTAGE

Western Digital puts our products through extensive Functional Integrity Testing (F.I.T.) prior to any product launch. This testing ensures our products consistently meet the highest quality and reliability standards of the Western Digital brand.

Western Digital also has a detailed Knowledge Base with more than 1,000 helpful articles as well as software and utilities. Our customer support lines have long operational hours to ensure you get the help you need when you need it. Our toll-free customer support lines are here to help, or you can access our Western Digital Support site for additional details.

WD Purple™ drives are engineered specifically for surveillance to help withstand the elevated heat fluctuations and equipment vibrations within NVR environments. An average desktop drive is built to run for only short intervals, not the harsh 24/7 always-on environment of a high-definition surveillance system. With WD Purple, you get reliable, surveillance-class storage that's tested for compatibility in a wide range of security systems. Exclusive AllFrame™ technology helps reduce frame loss and improve overall video playback. WD Purple 8TB[4] and higher drives have additional performance headroom to support a new generation of AI-enabled NVRs, video analytics appliances, and deep-learning servers.

Industry-leading storage. Surveillance you can trust.

Western Digital is a worldwide leader in the hard drive industry. With WD Purple surveillance storage, you have a drive engineered for high temperature, always-on surveillance systems so you can rely on quality video playback when you need it most. Whether you're protecting loved ones or monitoring your business, WD Purple offers performance you can trust.

Western Digital's Exclusive AllFrame Technology

All WD Purple™ drives are equipped with AllFrame technology, which improves ATA streaming to help reduce frame loss, improve overall video playback, and increase the number of hard drive bays supported within an NVR. WD Purple capacities up to 6TB[4] feature AllFrame 4K technology enabling high-quality recording in a multitude of security systems. WD Purple 8TB, 10TB, 12TB, 14TB, and 18TB capacities feature AllFrame AI technology that enables not only recording multiple streams per camera but also supports an additional 32 streams for Deep Learning analytics within the system.

Enhanced Workload Ratings

WD Purple drives with AllFrame 4k technology feature a workload rating of up to 180TB/year – up to three times that of desktop drives – to handle the unique demands of modern video surveillance DVR and NVR systems. WD Purple drives with AllFrame AI technology feature a workload rating up to 360TB/year to support the growing use of deep learning analytics.

Multiple Cameras, Multiple Streams

Modern recorders now support multiple video streams per camera. WD Purple™ 8TB and higher capacity drives are optimized to support up to 64 HD single-stream cameras[3], and can also support the latest smart cameras that transmit multiple streams. With so many options, you have the flexibility to upgrade or expand your security system in the future.

Designed for Today's and Tomorrow's Surveillance Solutions

With an MTBF of up to 1.5 million hours[1], WD Purple drives are engineered for mainstream surveillance DVRs and NVRs that operate 24/7. With tarnish-resistant components[1] and support for more than eight bays[2], WD Purple drives deliver reliable operation in large scale surveillance systems even in harsh environments.

Field-proven High Capacity

Now on its 6th generation, field-proven HelioSeal™ technology delivers trusted high-capacity WD Purple™ storage (10TB, 12TB, 14TB, and 18TB[4]) for the massive storage needs of 4K surveillance video and deep learning analytics.

Wide Compatibility. Seamless Integration.

WD Purple™ hard drives are built with compatibility in mind, so you can quickly and seamlessly add capacity to your surveillance system. With a wide range of industry-leading enclosures and chipsets supported, you're sure to find the DVR or NVR configuration that's right for you.

Proactive storage management with WDDA

Western Digital® Device Analytics™ (WDDA) provides a wealth of storage device parametric operational and diagnostic data to the system; algorithms interpret the data and direct the system to alert system administrators of specific recommended actions to address potential issues. WDDA is intended to empower OEMs, system integrators, and IT professionals to better monitor and proactively manage supported storage devices to maintain optimal operation.

Three Year Limited Warranty

As an industry-leading hard drive manufacturer, WD stands behind their surveillance storage solutions with a 3-year limited warranty included with every WD Purple drive.

Specifications[4]

	18TB	14TB	12TB	10TB	10TB	8TB
Model Number[3]	WD180PURZ	WD140PURZ	WD121PURZ	WD102PURZ	WD101PURZ	WD82PURZ
Formatted capacity[4]	18TB	14TB	12TB	10TB	10TB	8TB
Form factor	3.5-inch	3.5-inch	3.5-inch	3.5-inch	3.5-inch	3.5-inch
Advanced Format (AF)	Yes	Yes	Yes	Yes	Yes	Yes
RoHS compliant[5]	Yes	Yes	Yes	Yes	Yes	Yes
Product Features						
Cameras supported[13]	Up to 64 HD	Up to 64 HD	Up to 64 HD	Up to 64 HD	Up to 64 HD	Up to 64 HD
Drive Bays Supported	No Limit	No Limit	No Limit	No Limit	No Limit	No Limit
AI Streams	32	32	32	32	32	32
Firmware Feature Name	AllFrame AI	AllFrame AI	AllFrame AI	AllFrame AI	AllFrame AI	AllFrame AI
Tarnish resistant components	Yes	Yes	Yes	Yes	Yes	Yes
Performance						
Interface transfer rate (max)[4]						
Buffer to host	6 Gb/s	6 Gb/s	6 Gb/s	6 Gb/s	6 Gb/s	6 Gb/s
Host to/from drive (sustained)	272 MB/s	255 MB/s	245 MB/s	265 MB/s	245 MB/s	245 MB/s
Cache (MB)[4]	512	512	256	256	256	256
RPM	7200	7200	7200	7200	7200	7200
Reliability/Data Integrity						
Load/unload cycles[6]	600,000	600,000	600,000	600,000	600,000	600,000
Annualized workload rating[7]	360TB/yr	360TB/yr	360TB/yr	360TB/yr	360TB/yr	360TB/yr
Non-recoverable read errors per bits read	<1 in 10^{15}	<1 in 10^{15}	<1 in 10^{15}	<1 in 10^{15}	<1 in 10^{15}	<1 in 10^{15}
MTBF	1,500,000	1,500,000	1,500,000	1,500,000	1,500,000	1,500,000
Limited warranty (years)[8]	3	3	3	3	3	3
Power Management[9]						
Average power requirements (W)						
Read/Write	6.3	6.0	6.6	9	6.3	8.6
Idle	5.9	5.7	5.6	8	5.2	7.4
Standby and Sleep	0.9	0.8	0.6	0.5	0.5	0.4
Environmental Specifications[10]						
Temperature (°C, on the base casting)						
Operating[11]	0 to 65	0 to 65	0 to 65	0 to 65	0 to 65	0 to 65
Non-operating	-40 to 70	-40 to 70	-40 to 70	-40 to 70	-40 to 70	-40 to 70
Shock (Gs)						
Operating (2 ms, read/write)	50	70	30	70	30	30
Operating (2 ms, read)	50	70	65	70	65	65
Non-operating (2 ms)	250	300	250	250	250	250
Acoustics (dBA)[12]						
Idle	20	20	20	34	20	27
Seek (average)	27	36	29	38	29	29
Physical Dimensions						
Height (in./mm, max)	1.028/26.1	1.028/26.1	1.028/26.1	1.028/26.1	1.028/26.1	1.028/26.1
Length (in./mm, max)	5.787/147	5.787/147	5.787/147	5.787/147	5.787/147	5.787/147
Width (in./mm, ± .01 in.)	4/101.6	4/101.6	4/101.6	4/101.6	4/101.6	4/101.6
Weight (lb/kg, ± 10%)	1.52/0.69	1.52/0.69	1.46/0.66	1.65/0.75	1.43/0.65	1.58/0.715

[1] Up to 1.5M MTBF for 8TB, 10TB, 12TB, 14TB, and 18TB capacities (up to 1.0M MTBF for lower capacities). MTBF specifications are based upon internal testing using a 40°C base casting temperature. MTBF is based on a sample population and is estimated by statistical measurements and acceleration algorithms. MTBF does not predict an individual drive's reliability and does not constitute a warranty.

[2] For capacities 4TB and higher.

[3] Not all products may be available in all regions of the world.

[4] As used for storage capacity, one gigabyte (GB) = one billion bytes and one terabyte (TB) = one trillion bytes. Total accessible capacity varies depending on operating environment. As used for buffer or cache, one megabyte (MB) = 1,048,576 bytes. As used for transfer rate or interface, megabyte per second (MB/s) = one million bytes per second, and gigabit per second (Gb/s) = one billion bits per second. Effective maximum SATA 6 Gb/s transfer rate calculated according to the Serial ATA specification published by the SATA-IO organization as of the date of this specification sheet. Visit www.sata-io.org for details.

[5] WD hard drive products manufactured and sold worldwide after June 8, 2011, meet or exceed Restriction of Hazardous Substances (RoHS) compliance requirements as mandated by the RoHS Directive 2011/65/EU.

[6] Controlled unload at ambient condition.

[7] Workload Rate is defined as the amount of user data transferred to or from the hard drive. Workload Rate is annualized (TB transferred x (8760 / recorded power-on hours)). Workload Rate will vary depending on your hardware and software components and configurations.

[8] See support.wdc.com/warranty for regional specific warranty details.

[9] Power measurements at room-ambient temperature.

[10] No non-recoverable errors during operating tests or after non-operating tests.

[11] On the base casting.

[12] Sound power level

[13] 8TB and above, single stream @ 3.2Mbps (1080p, H.265, 25 fps). Results may vary depending on camera resolution, file format, frames per second, software, system settings, video quality, and other factors.

Global Paul, SRL
RNC: 131-42398
Santo Domingo, R.D.

CAAEP
DIRECCION DE REVISION Y ANALISIS
NOMBRE:
FECHA:

Specifications[4]

	8TB	6TB	6TB	4TB	3TB	2TB	1TB
Model Number[3]	WD84PURZ	WD62PURZ	WD60PURZ	WD40PURZ	WD30PURZ	WD20PURZ	WD10PURZ
Formatted capacity[4]	8TB	6TB	6TB	4TB	3TB	2TB	1TB
Form factor	3.5-inch	3.5-inch	3.5-inch	3.5-inch	3.5-inch	3.5-inch	3.5-inch
Advanced Format (AF)	Yes	Yes	Yes	Yes	Yes	Yes	Yes
RoHS compliant[5]	Yes	Yes	Yes	Yes	Yes	Yes	Yes
Product Features							
Cameras supported	Up to 64 HD	Up to 64	Up to 64	Up to 64	Up to 64	Up to 64	Up to 64
Drive Bays Supported	16	16	16	16	8	8	8
AI Streams	--	--	--	--	--	--	--
Firmware Feature Name	AllFrame 4K	AllFrame 4K	AllFrame 4K	AllFrame 4K	AllFrame 4K	AllFrame 4K	AllFrame 4K
Tarnish resistant components	Yes	Yes	Yes	Yes	No	No	No
Performance							
Interface transfer rate (max)[4]							
Buffer to host	6 Gb/s	6 Gb/s	6 Gb/s	6 Gb/s	6 Gb/s	6 Gb/s	6 Gb/s
Host to/from drive (sustained)	194 MB/s	185 MB/s	175 MB/s	150 MB/s	145 MB/s	145 MB/s	110 MB/s
Cache (MB)[4]	128	128	64	64	64	64	64
RPM	5640	5640	5700	5400	5400	5400	5400
Reliability/Data Integrity							
Load/unload cycles[6]	300,000	300,000	300,000	300,000	300,000	300,000	300,000
Annualized workload rating[7]	180TB/yr	180TB/yr	180TB/yr	180TB/yr	180TB/yr	180TB/yr	180TB/yr
Non-recoverable read errors per bits read	<1 in 10^{14}	<1 in 10^{14}	<1 in 10^{14}	<1 in 10^{14}	<1 in 10^{14}	<1 in 10^{14}	<1 in 10^{14}
MTBF	1,000,000	1,000,000	1,000,000	1,000,000	1,000,000	1,000,000	1,000,000
Limited warranty (years)[8]	3	3	3	3	3	3	3
Power Management[9]							
Average power requirements (W)							
Read/Write	6.2	6.2	5.3	5.1	5.0	4.4	3.3
Idle	5.5	5.5	4.9	4.5	4.4	4.1	2.9
Standby and Sleep	0.4	0.4	0.4	0.4	0.4	0.4	0.4
Environmental Specifications[10]							
Temperature (°C, on the base casting)							
Operating[11]	0 to 65	0 to 65	0 to 65	0 to 65	0 to 65	0 to 65	0 to 65
Non-operating	-40 to 70	-40 to 70	-40 to 70	-40 to 70	-40 to 70	-40 to 70	-40 to 70
Shock (Gs)							
Operating (2 ms, read/write)	30	30	30	30	30	30	30
Operating (2 ms, read)	65	65	65	65	65	65	65
Non-operating (2 ms)	250	250	250	250	250	250	250
Acoustics (dBA)[12]							
Idle	25	25	25	25	23	23	21
Seek (average)	30	30	28	28	24	24	22
Physical Dimensions							
Height (in./mm, max)	1.028/26.1	1.028/26.1	1.028/26.1	1.028/26.1	1.028/26.1	1.028/26.1	1.028/26.1
Length (in./mm, max)	5.787/147	5.787/147	5.787/147	5.787/147	5.787/147	5.787/147	5.787/147
Width (in./mm, ± .01 in.)	4/101.6	4/101.6	4/101.6	4/101.6	4/101.6	4/101.6	4/101.6
Weight (lb/kg, ± 10%)	1.58/0.72	1.58/0.72	1.65/0.75	1.50/0.68	1.40/0.64	1.32/0.60	0.99/0.45

[1] Up to 1.5M MTBF for 8TB, 10TB, 12TB, 14TB, and 18TB capacities (up to 1.0M MTBF for lower capacities). MTBF specifications are based upon internal testing using a 40°C base casting temperature. MTBF is based on a sample population and is estimated by statistical measurements and acceleration algorithms. MTBF does not predict an individual drive's reliability and does not constitute a warranty.

[2] For capacities 4TB and higher.

[3] Not all products may be available in all regions of the world.

[4] As used for storage capacity, one gigabyte (GB) = one billion bytes and one terabyte (TB) = one trillion bytes. Total accessible capacity varies depending on operating environment. As used for buffer or cache, one megabyte (MB) = 1,048,576 bytes. As used for transfer rate or interface, megabyte per second (MB/s) = one million bytes per second, and gigabit per second (Gb/s) = one billion bits per second. Effective maximum SATA 6 Gb/s transfer rate calculated according to the Serial ATA specification published by the SATA-IO organization as of the date of this specification sheet. Visit www.sata-io.org for details.

[5] WD hard drive products manufactured and sold worldwide after June 8, 2011, meet or exceed Restriction of Hazardous Substances (RoHS) compliance requirements as mandated by the RoHS Directive 2011/65/EU.

[6] Controlled unload at ambient condition.

[7] Workload Rate is defined as the amount of user data transferred to or from the hard drive. Workload Rate is annualized (TB transferred x (8760 / recorded power-on hours)). Workload Rate will vary depending on your hardware and software components and configurations.

[8] See support.wdc.com/warranty for regional specific warranty details.

[9] Power measurements at room-ambient temperature.

[10] No non-recoverable errors during operating tests or after non-operating tests.

[11] On the base casting.

[12] Sound power level.

[13] 8TB and above, single stream @ 3.2Mbps (1080p, H.265, 25 fps). Results may vary depending on camera resolution, file format, frames per second, software, system settings, video quality, and other factors.

Global Paul, SRL
RNC: 131-42369-8
Santo Domingo, R.D.

DIRECCION DE REVISION Y ANALISIS
NOMBRE:
FECHA:

Western Digital.

5601 Great Oaks Parkway
San Jose, CA 95119, USA
www.westerndigital.com

© 2021 Western Digital Corporation or its affiliates. All rights reserved. Western Digital, the Western Digital logo, AllFrame 4K, IntelliSeek, F.I.T. Lab, HelioSeal and WD Purple are registered trademarks or trademarks of Western Digital Corporation or its affiliates in the US and/or other countries. All other marks are the property of their respective owners. Product specifications subject to change without notice. Picture shown may vary from actual product. Not all products are available in all regions of the world.

2579-810247-A06 January 2021

Teléfono IP para Pequeñas Empresas

GXP1620/1625

El GXP1620/GXP1625 es un teléfono IP simple de usar para pequeñas y medianas empresas (PyMEs) y oficinas en casa. Este modelo basado en Linux ofrece 2 cuentas SIP, hasta 2 estados de llamada y 3 teclas XML programables. Una pantalla LCD de 132 x 48 (2.95") crea una imagen clara para una fácil visualización. Las funciones adicionales como puertos dobles conmutados de 10/100 Mbps, PoE integrado en el modelo GXP1625, soporte multilenguaje, soporte de Electronic Hook Switch para audífonos Plantronics, llamada en espera y conferencia de 3 vías permiten al GXP1620/GXP1625 ser un teléfono IP confiable, fácil de usar y de alta calidad.

2 LINES

2 cuentas SIP y hasta 2 estados de llamada

TLS/SRTP/HTTPS para seguridad avanzada y protección de la privacidad

3 WAY

Conferencia de hasta 3 vías

EHS

Electronic Hook Switch (EHS) con audífonos Plantronics

Auto-aprovisionamiento usando TR-069 o archivo de configuración XML cifrado con AES

HD

Altavoz manos libres full dúplex con cancelación avanzada de eco acústico

zero CONFIG

Uso con el IP PBX serie UCM de Grandstream para aprovisionamiento de la función Zero-Config

PoE

PoE integrado en GXP1625

Global Pa... SRL
RNC: 131-42369-8
Santo Domingo, R.D.

DIRECCION DE REVISION Y ANALISIS
NOMBRE:
FECHA:

Protocolos/Normas	SIP RFC3261, TCP/IP/UDP, RTP/RTCP, HTTP/HTTPS, ARP/RARP, ICMP, DNS (A record, SRV, NAPTR), DHCP, PPPoE, SSH, TFTP, NTP, STUN, SIMPLE, LLDP-MED, LDAP, TR-069, 802.1x, TLS, SRTP, CDP/SNMP/RTCP-XR
Interfaces de Red	Puertos Ethernet dobles conmutados de 10/100 Mbps con detección automática, PoE integrado (sólo el GXP1625)
Pantalla Gráfica	Pantalla gráfica LCD con luz de fondo de 132 x 48 pixeles (2.95")
Teclas de Función	2 teclas de línea con LED bicolor y 2 cuentas SIP, 3 teclas XML programables sensibles al contexto, 5 teclas (navegación, menú). 13 teclas de función dedicada para SILENCIO, AUDÍFONOS, TRANSFERENCIA, CONFERENCIA, ENVIAR y REMARCAR, ALTAVOZ, VOLUMEN, DIRECTORIO TELEFÓNICO, MENSAJE, RETENER, RADIOLOCALIZACIÓN/INTERCOMUNICACIÓN, GRABAR, INICIO
Códecs de Voz	Soporte para G.711μ/a, G.722 (banda ancha), G.723, G.726-32, G.729 A/B, iLBC, DTMF en banda y fuera de banda (In audio, RFC2833, SIP INFO), VAD, CNG, AEC, PLC, AJB, AGC
Funciones de Telefonía	Retención, transferencia, reenvío (incondicional/no respuesta/ocupado), conferencia de 3 vías, estacionamiento/recuperación de llamadas, estado de llamada compartida (SCA) / estado de línea en puente (BLA), directorio telefónico descargable (XML, LDAP, hasta 1000 contactos), llamada en espera, historial de llamadas (hasta 200 registros), marcación automática al descolgar, respuesta automática, hacer clic para marcar, plan de marcación flexible, estaciones de trabajo compartidas (hot desking), tonos de llamadas con música personalizada, redundancia de servidores y conmutación por error (fail-over)
Conector de Audífonos	Conector RJ9 (permitiendo EHS con audífonos Plantronics)
Audio HD	Sí, auricular y altavoz HD con soporte para audio de banda ancha
Base de Soporte	Sí, permite 2 posiciones en ángulo, montaje en pared
Montaje de Pared	Sí
QoS	Layer 2 QoS (802.1Q, 802.1P) y Layer 3 (ToS, DiffServ, MPLS) QoS
Seguridad	Control de acceso a nivel del usuario y del administrador, autenticación basada en MD5 y MD5-sess, archivo de configuración cifrado con AES de 256 bits, TLS, SRTP, HTTPS, 802.1x Media Access Control
Multilenguaje	Inglés, alemán, italiano, francés, español, portugués, ruso, croata, chino simplificado y tradicional, coreano, japonés y más
Actualización/ Aprovisionamiento	Actualización de firmware por medio de TFTP / HTTP / HTTPS, aprovisionamiento masivo usando TR-069 o el archivo de configuración XML cifrado con AES, FTP/FTPS
Alimentación y Eficiencia de Energía Verde	Fuente de Alimentación Universal; Entrada: 100-240VAC 50-60Hz; Salida: +5VDC, 600mA; PoE: IEEE802.3af Class 2, 3.84W-6.49W; IEEE802.3az (EEE) (sólo el GXP1625)
Físicas	Dimensión: 209 mm (Largo) x 184.5 mm (Ancho) x 76.2 mm (Alto) (con auricular)Peso de la unidad: 0.73 kg; Peso del paquete: 1.1 kg
Temperatura y Humedad	Operación: 0°C a 40°C, Almacenamiento: -10°C a 60°C , Humedad: 10% a 90% Sin condensación
Contenido del Paquete	Teléfono GXP1620/1625, auricular con cordón, base de soporte, fuente de alimentación universal, cable de red, Guía de Instalación Rápida, folleto, Licencia GPL
Conformidad	FCC: Part 15 (CFR 47) Class B, CE: EN55022 Class B, EN55024, EN61000-3-2, EN61000-3-3, EN60950-1, RCM: AS/ACIF S004; AS/NZS CISPR22/24; AS/NZS 60950; AS/NZS 60950.1

Global Paul, S.A.
RUC: 9-735-1-[illegible]
DV: [illegible]

CAPRO
DIRECCION DE REVISION Y ANALISIS
NOMBRE:
FECHA:

klipxtreme

Semi-vertical

Receptor USB

Diseño ultraergonómico

Velocidades seleccionables de 800/1200/1600dpi

Conectividad inalámbrica de 2.4GHZ

Pestaña desmontable con suave superficie de goma

6 botones

Flexor

Mouse inalámbrico semi-vertical

Global Paul, SRL
RNC: 131-42369-8
Santo Domingo, R. D.

El mouse más cómodo para un entorno laboral altamente productivo

Si necesitas valerte del mejor mouse para llevar a cabo tu trabajo diario y que ofrezca al mismo tiempo el máximo control digital, el **KMW-750** de Klip Xtreme es definitivamente el mouse más confiable que puedes encontrar. Este mouse ofrece un agarre más cómodo para trabajar eficientemente durante largas horas frente al computador. Presenta una amplia pestaña desmontable con suave superficie de goma que ofrece máxima comodidad y favorece la postura natural de la mano y la muñeca. Su diseño ergonómico promueve mayor operatividad, ya que los seis botones están convenientemente ubicados justo en los puntos donde descansan los dedos, evitando cualquier tensión innecesaria. Equipado con un sensor de alta definición y velocidades regulables, el mouse se desliza con toda suavidad, prácticamente sobre cualquier superficie.

Características

- Mouse óptico inalambrico de seis botones, con pestaña desmontable y suave superficie de goma para óptima comodidad
- Cómodo diseño de agarre que promueve una posición más natural de la mano y el antebrazo
- Práctico tamaño regular para una mejor postura
- Configuración automática *plug and play*
- Elaborado con materiales de calidad, el mouse presenta una superficie mate con acabado engomado, para un agarre más suave y un mejor control
- Compartimiento integrado para guardar el receptor USB evita que se dañe o pierda
- Velocidades seleccionables de 800/1200/1600dpi
- Incluye una batería prémium tipo AA, marca Energizer

Especificaciones técnicas

Tipo	Mouse óptico inalámbrico 3D de 6 botones
Tecnologia	Sensor óptico
Resolución CPI	800/1200/1600dpi
Índice de transmisión USB	125Hz
Ciclo de vida del micro-interruptor	3 millones
Interfaz	USB
Velocidad	30 pulgadas/seg
Frecuencia (RF)	2.408GHz
Frecuencia de Imagen	2400 fotogramas/seg
Voltaje de funcionamiento	1,5VCC
Botón de encendido/apagado	Sí
Indicadores de estado	LED DPI
Requisitos del sistema	Windows XP/ VISTA/ 7/8/10, Mac OS, Android, Linux, XENIX
Otras características del producto	Pestaña desmontable con suave superficie de goma
Garantía	Un año

DIRECCION DE REVISION Y ANALISIS
NOMBRE:
FECHA:

klipXtreme.com

Klip Xtreme® es marca registrada. Todos los derechos reservados. Todas las demás marcas y nombres comerciales son propiedad de sus respectivos dueños. Cualquier mención de los mismos es por motivo de identificación solamente y por ende, no constituye reclamo alguno a uno o a todos los derechos pertenecientes a tales marcas. Fabricado en China.

KMW-750

klipxtreme

Majestik Wireless duo

Dúo inalámbrico de teclado y mouse con diseño ergonómico

Ergonómico con diseño dividido

Soporte integrado para las manos

Rueda de desplazamiento integrada

Configuración *Plug & Play*

Teclas de acceso rápido

Frecuencia inalámbrica de 2.4GHz

Teclas delgadas y planas

Indicadores LED

Global Paul, SRL
RNC: 131-42369-8
Santo Domingo, R.D.

1-AÑO
DE GARANTÍA

Windows 10 Compatible

Diseñado profesionalmente para estar a la altura de tus expectativas

Disfruta de todos los beneficios que te ofrece este combo de teclado de estilo sumamente profesional y mouse óptico inalámbrico. El diseño con distribución dividida de las teclas y el soporte integrado para las manos ayudan a mantener una posición más natural de la muñeca y brindan máxima comodidad durante largas sesiones de trabajo. El mouse ergonómico cuenta con un receptor ultracompacto de 2.4GHz virtualmente inmune a las interferencias y al retardo al transmitir la señal. También proporciona una respuesta más rápida al poseer una resolución ajustable de 800, 1200 y 1600dpi. Navega la web con toda facilidad por medio de las teclas integradas de acceso rápido para internet y los botones de navegación ubicados a un costado del mouse. La rueda de desplazamiento convenientemente ubicada en la mitad del teclado permite que te desplaces por el documento con toda comodidad. La avanzada tecnología láser te permite deslizar el mouse sin contratiempos prácticamente sobre cualquier superficie. El botón de conexión en ambos dispositivos contribuye a prolongar la vida útil de la batería. ¡Este dúo de características excepcionales colmará, sin lugar a dudas, todas tus expectativas profesionales!

Características

- Diseño ergonómico contorneado con distribución dividida de las teclas que disminuye la presión en los músculos del antebrazo
- Soporte integrado para las manos que favorece a una posición más natural y ofrece máxima comodidad durante largas sesiones de trabajo
- Teclas para acceso rápido al correo electrónico y aplicaciones de navegación en la red, entre otras
- Rueda de desplazamiento integrada para un control de navegación excepcional
- Teclas delgadas y planas para que puedas escribir cómoda y silenciosamente
- Frecuencia inalámbrica de 2.4GHz y botón de encendido y apagado que prolonga la vida útil de la batería
- Mouse ultraergonómico con interruptor de DPI ajustable para una respuesta más rápida
- Tecnología avanzada con sensor láser para mayor rendimiento y confiabilidad

Especificaciones

Teclado	
Tipo	Teclado inalámbrico con diseño ergonómico
Interfaz	USB
Tipo de teclas	Tipo membrana
Número de teclas	104 teclas con disposición en español
Teclas de acceso rápido	7 - Reproducción/Pausa, Detener, Pista anterior, Próxima pista, Subir volumen, Bajar volumen y Silenciar
Teclas de acceso directo para Windows	10 - Inicio, Página web siguiente, Página web anterior, Búsqueda, Correo electrónico, Modo de reposo, Modo de despertar, Encendido, Reproducción de medios, Calculadora
Indicadores LED	3 (Bloqueo numérico, de mayúsculas y de desplazamiento)
Espectro de RF	Frecuencia inalámbrica de 2.4GHz
Alcance de RF	10m
Alimentación	Dos baterías tamaño AAA
Dimensiones	503x212x25mm
Peso	845g sin las baterías
Tecnología del mouse	
Tipo	Diseño ergonómico
Tecnología	Sensor óptico
Resolución DPI	3 niveles (800,1200,1600dpi)
Interfaz	USB
Características	Interruptor DPI, Rueda de desplazamiento, Modo automático de reposo, Botón de encendido/apagado, Botón de conexión, y dos Botones para navegación por Internet (Página siguiente y Página anterior)
Indicador	Batería baja
Orientación de la mano	Mano derecha
Alimentación	2 baterías tamaño AAA (incluidas)
Velocidad	8mS
Espectro de RF	Frecuencia inalámbrica de 2.4GHz
Alcance de RF	10m
Dimensiones	127x85x45mm
Peso	94g sin las baterías
Características adicionales	
Botón de encendido/apagado	Sí (en el mouse y en el teclado)
Tiempo de funcionamiento	250 horas
Tiempo en modo de pausa	2 años
Requisitos del sistema	Windows® 7/8/10
Garantía	Un año

DIRECCION DE INVESTIGACION Y ANALISIS
NOMBRE:
FECHA:

klipXtreme.com

KlipXtreme® es marca registrada. Todos los derechos reservados. Todas las demás marcas y nombres comerciales son propiedad de sus respectivos dueños. Cualquier mención de los mismos es por motivo de identificación solamente y por ende, no constituye reclamo alguno a uno o a todos los derechos pertenecientes a tales marcas. Fabricado en China.

KBK-500

NetKey® Category 6 Punchdown Jack Modules

PANDUIT®

DATA SHEET

specifications

Category 6/Class E, 8-position keystone jack module terminates unshielded twisted 4-pair, 22 – 26 AWG, 100 ohm cable. Punchdown tool properly terminates each conductor for optimum performance. Universal label is color-coded T568A and T568B wiring schemes.

Global Paul, SRL
RNC: 13
Santo D

technical information

Category 6/Class E channel and component performance:	Exceeds ANSI/TIA-568-C.2 Category 6 and ISO 11801 Class E channel requirements at swept frequencies up to 250 MHz Exceeds ANSI/TIA-568-C.2 and ISO 11801 Category 6 component requirements at swept frequencies up to 250 MHz
FCC and ANSI compliance:	Meets with ANSI/TIA-1096-A; contacts plated with 50 microinches of gold for superior performance
IEC compliance:	Meets IEC 60603-7 and IEC 60512-99-001
PoE compliance:	Rated for 2500 cycles with IEEE 802.3af/802.3at and proposed 802.3bt type 3 and type 4
Safety compliance:	cULus Listed; UL 1863 and CAN/CSA-C22.2 (UL File E129886)
Operating temperature:	-10°C to 65°C (14°F to 149°F)
RoHS compliance:	Compliant

key features and benefits

100% performance tested	Confidence that each jack module delivers the specified performance
110 style punchdown termination	Utilizes industry standard termination style and includes a wire retention cap
Modular	Universal keystone jack modules snap in and out of all NetKey® Faceplates, Modular Patch Panels, and Surface Mount Boxes for fast moves, adds, and changes
Individually serialized	Marked with quality control number for traceability
Convenience packaging (optional)	25 jacks packaged in one easy to open container, eliminating the time to open each individual package and reducing on-site waste; ideal for high volume installations

applications

Applications include:

- Ethernet 10BASE-T, 100BASE-T (Fast Ethernet), and 1000BASE-T (Gigabit Ethernet)
- 155 Mb/s ATM, 622 Mb/s ATM, 1.2 Gb/s ATM
- Token Ring 4/16
- Voice over internet protocol (VoIP)

CAASD
DIRECCION DE REVISION Y ANALISIS
NOMBRE:
FECHA:

NetKey® Network Components

NetKey® Category 6 Jack Modules

Module:	NK688M*
Convenience pack of 25 modules:	NK688M*-Q

NetKey® Category 6 Patch Cords

Foot lengths:	NK6PC3**Y
Meter lengths:	NK6PC1M^Y

NetKey® Modular Patch Panels

24-port, 1 RU:	NKPP24P
48-port, 2 RU:	NKPP48P

Termination and Cable Prep Tools

Punchdown tool:	PDT110‡
Punchdown base:	NKSPB
JackRapid+ Termination Tool:	JR-PAN-2‡‡
Cable snipping tool:	CWST
Cable stripping tool:	CJAST

*To designate a color, add suffix IW (Off White), EI (Electric Ivory), IG (Int'l Gray), WH (White), BL (Black), OR (Orange), RD (Red), BU (Blue), GR (Green) or YL (Yellow).

**For standard lengths other than 3 feet (5, 7,10, 14 or 20) change the length designation in part number to the desired length. For standard cable colors other than Off White, add suffix BU (Blue), GR (Green), RD (red) or YL (Yellow) before the Y at the end of the part number. For example, the part number for a blue 5 foot patch cord is NK6PC5BUY.

^For standard lengths other than 1 meter (2, 3, 4 or 5) change the length designation in part number to the desired length. For standard cable colors other than Off White, add suffix BU (Blue), GR (Green), RD (Red) or YL (Yellow) before the Y at the end of the part number. For example, the part number for a blue 5 meter patch cord is NK6PC5MBUY.

‡Terminates the NetKey® Keystone Punchdown Jack Module and NetKey® Patch Panel.

‡‡Terminates the NetKey® Keystone Punchdown Jack Module. Fluke JackRapid Termination Tool available through distribution. To locate the local office, visit www.flukenetworks.com/contact.
+JackRapid is a trademark of Fluke Networks.

NetKey® Category 6 Punchdown Jack Modules

Test Results

Mechanical Test	Test Method	Measurement	Typical Test Results
Normal	–	Load (grams)	> 100
Vibration	IEC 512-6d	Circuit Resistance (mOhms)	< 40
Shock	IEC 512-6c	Contact Disturbance (microsecond)	< 5
Durability	IEC 512-6a	Circuit Resistance (mOhms)	< 20
Mating/Un-mating	IEC 512-6b	Mating Force (N)	< 20
		Un-mating Force (N)	< 20
Termination Cycles	IEC 352	Number of Cycles	> 20
Mating Cycles	IEC 60603-7	Number of Plug Insertions	> 2500

Electrical Test	Test Method	Measurement	Typical Test Results
Low Level Circuit Resistance	IEC 512-2a	Resistance (mOhms)	< 20
Dielectric Withstand Voltage	IEC 512-4a	1000 V, 1 minute	Passed
Insulation Resistance	IEC 512-3a	Resistance (mOhms)	> 500

Mechanical Test	Test Method	Measurement	Typical Test Results
Temperature Life	IEC 512-9b	Circuit Resistance (mOhms)	< 40
Humidity	IEC 512-11c	Circuit Resistance (mOhms)	< 40
Thermal Shock	IEC 512-11d	Circuit Resistance (mOhms)	< 40
Climatic Sequence	IEC 512-11a	Circuit Resistance (mOhms)	< 40
Flowing Mixed Gas Corrosion	IEC 512-11g	Circuit Resistance (mOhms)	< 40

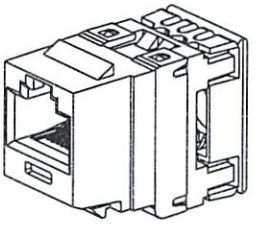

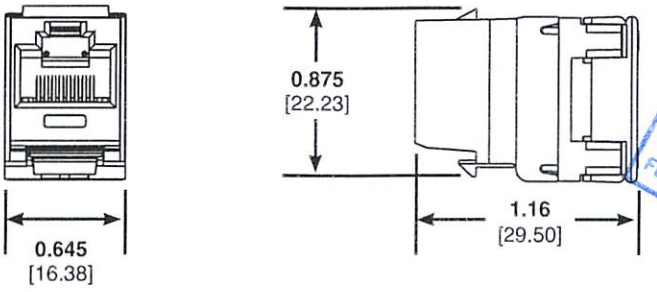

Dimensions are in inches [Dimensions in brackets are metric]

DIRECCION DE REVISION Y ANALISIS
NOMBRE:
FECHA:

WORLDWIDE SUBSIDIARIES AND SALES OFFICES

PANDUIT CANADA
Markham, Ontario
cs-cdn@panduit.com
Phone: 800.777.3300

PANDUIT EUROPE LTD.
London, UK
cs-emea@panduit.com
Phone: 44.20.8601.7200

PANDUIT SINGAPORE PTE. LTD.
Republic of Singapore
cs-ap@panduit.com
Phone: 65.6305.7575

PANDUIT JAPAN
Tokyo, Japan
cs-japan@panduit.com
Phone: 81.3.6863.6000

PANDUIT LATIN AMERICA
Guadalajara, Mexico
cs-la@panduit.com
Phone: 52.33.3777.6000

PANDUIT AUSTRALIA PTY. LTD.
Victoria, Australia
cs-aus@panduit.com
Phone: 61.3.9794.9020

For a copy of Panduit product warranties, log on to www.panduit.com/warranty

For more information

Visit us at www.panduit.com

Contact Customer Service by email: cs@panduit.com
or by phone: 800.777.3300

PANDUIT®

©2016 Panduit Corp.
ALL RIGHTS RESERVED.
NKDS28--WW-ENG
2016-09-26

NEXXT SOLUTIONS
INFRASTRUCTURE
Professional Series

Conectores modulares

Cat.5e y Cat.6, RJ45, sin blindaje

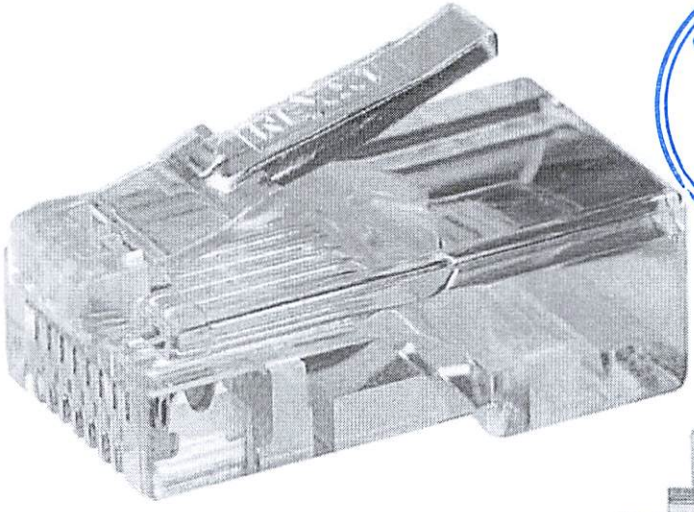

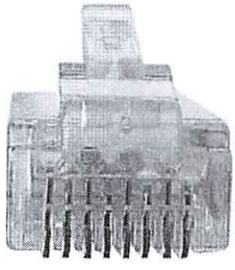

AW102NXT01
AW102NXT02
AW102NXT04

**=(01) = Conector RJ45 Cat.5E, bañado en oro sobre níquel, de 30µ pulgadas
**=(02) = Conector RJ45 Cat.5E, bañado en oro sobre níquel, de 50µ pulgadas
**=(04) = Conector RJ45 Cat. 6, bañado en oro sobre níquel, de 50µ pulgadas

Contactos bañados con oro de 30µ

Los conectores modulares termoplásticos de alto impacto son ideales para aplicaciones categoría 5E o categoría 6. Se pueden usar con cables sólidos o trenzados. Se componen de 8 contactos de bronce fosforoso, bañados en oro y níquel. Se venden en bolsas de 100 unidades.

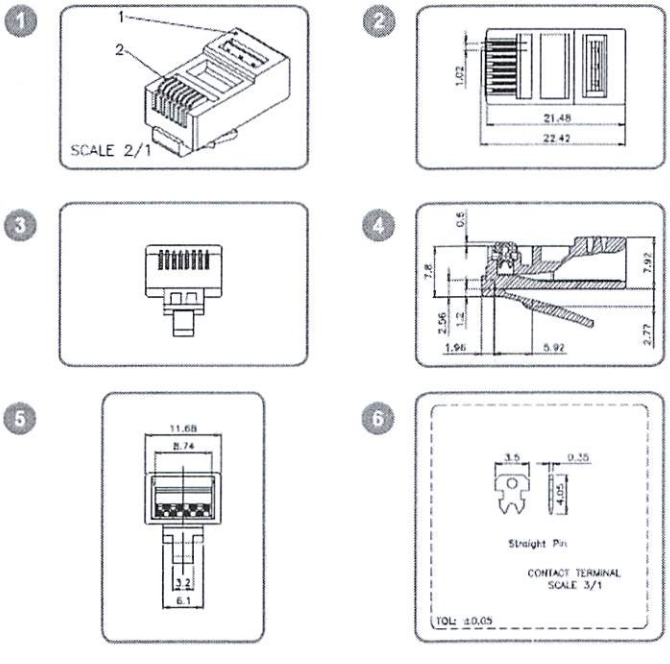

Global Paul, SRL
R.N.C.: 131-42369-8
Santo Domingo, R.D.

DIRECCION DE REVISION Y ANALISIS
NOMBRE:
FECHA:

www.nexxtsolutions.com

Nexxt Solutions® ("Nexxt") es marca registrada. Nexxt se reserva el derecho de modificar cualquiera de sus especificaciones sin previo aviso. La información contenida en esta ficha técnica es de propiedad exclusiva de Nexxt, y por ende, queda prohibido su uso, reproducción o difusión, total o parcial, sin la expresa autorización de Nexxt. Si bien Nexxt ha tomado las medidas necesarias para garantizar la exactitud de las especificaciones del producto al momento de su publicación, la empresa no se responsabiliza por errores, omisiones ni cambios debido a la existencia de tecnologías más recientes. Si desea conocer más acerca de nuestros productos, visite nuestra página web www.nexxtsolutions.com

NEXXT SOLUTIONS
INFRASTRUCTURE
Professional Series

Conectores modulares

Cat.5e y Cat.6, RJ45, sin blindaje

Global Paul, SRL
RNC: 1[illegible]
Santo Domingo

Especificaciones del producto

Características del conector			
Categoría	Cat.5e	Cat.5e	Cat.6
Material y color de la cubierta (1)	Policarbonato transparente, UL 94V-2		
Material del terminal de contacto y acabado (2)	Bronce fosforoso con contactos enchapados en níquel de 30 micropulgadas y baño de oro de 30 micropulgadas	Bronce fosforoso con contactos enchapados en níquel de 50 micropulgadas y baño de oro de 50 micropulgadas	
Enchapado en oro	30 micropulgadas	50 micropulgadas	50 micropulgadas
Tipo de contacto	Clavija recta		
Resistencia a la tensión	7,7kg entre el alambre y el conector		
Orificio de inserción para cable	Para cables sólidos y trenzados calibre 24-26 AWG		
Cableado	T568A y T568B		
Temperatura de funcionamiento	-40ºC a 80ºC (ISO/IEC 11801, ANSI/TIA/EIA-568-C.2)		
Características de transmisión			
Velocidad de transmisión (Mbps)	100Mbps		1.000Mbps/1Gbps
Ancho de banda (MHz)	100MHz		250MHz
Certificaciones y normas			
Normas internacionales	ANSI/TIA/EIA-568-C.2, ISO/IEC 11801		
Información adicional			
MPN	AW102NXT01	AW102NXT02	AW102NXT04
UPC	798302032002	798302032330	798302032866
Rotulado	NEXXT		
Empaque	Bolsa de plástico		
Cantidad por caja	100 unidades		
Pies cúbicos	1,76 cada 100 unidades		
Garantía	Limitada de por vida. **Para detalles de nuestra garantía,visitar: https://www.nexxtsolutions.com/garantia**		

DIRECCION DE REVISION Y ANALISIS
NOMBRE:
FECHA:

GARANTÍA DE POR VIDA
CAT 5E
CAT 6
UL E316654

www.nexxtsolutions.com

Nexxt Solutions® ("Nexxt") es marca registrada. Nexxt se reserva el derecho de modificar cualquiera de sus especificaciones sin previo aviso. La información contenida en esta ficha técnica es de propiedad exclusiva de Nexxt, y por ende, queda prohibido su uso, reproducción o difusión, total o parcial, sin la expresa autorización de Nexxt. Si bien Nexxt ha tomado las medidas necesarias para garantizar la exactitud de las especificaciones del producto al momento de su publicación, la empresa no se responsabiliza por errores, omisiones ni cambios debido a la existencia de tecnologías más recientes. Si desea conocer más acerca de nuestros productos, visite nuestra página web www.nexxtsolutions.com

AC-825IP

Avanzada Plataforma de Acceso en Red Escalable

Global Paul, SRL
RNC: 131-42369-6
Santo Domingo, R.D.

R-805 S-805 D-805 P-805 ME-1515 con 2 Expansiones ME-1515 con AC-825IP

El AC-825IP es un Controlador de Acceso en Red de última generación para 6 puertas, adecuado para sistemas de seguridad de mediana y alta escala. El controlador viene con una ranura para expansión y se puede ampliar mediante la conexión de hasta 12 tarjetas de expansión vía OSDP. Usando sólo tarjetas de expansión para puerta D-805 y un solo AC-825IP puede administrar hasta 58 puertas y 100,000 usuarios. Gestionado por el AxTraxNG™ - el poderoso software de Rosslare de gran alcance, flexible y fácil de usar - el sistema proporciona una solución modular y expandible, ideal para necesidades comerciales e institucionales.

DESCRIPCIÓN GENERAL

La unidad de control de acceso (UCA) del AC-825IP soporta hasta 4 puertas (In/Out) vía protocolo Wiegand y 2 puertas vía OSDP, cada una con 2 entradas y 1 salida. También contiene 4 entradas auxiliares adicionales y 2 salidas auxiliares.
El AC-825IP contiene comunicación encriptada via TCP/IP a un servidor AxTraxNG y tiene un bus RS-485 adicional para la conectividad de expansión. Además, el AC-825IP y sus expansiones se pueden colocar en una caja metálica con cerradura, la ME-1515, incluye un panel de control, interruptor de la energía, una función de gestión de alimentación de la placa/cargador, sirena y una revolucionaria barra que iluminación que se enciende cuando se abre la caja.

CARACTERÍSTICAS PRINCIPALES

- Hasta 58 puertas, 100,000 usuarios y 500,000 historia de registro de entradas (FIFO) por ACU
- Incluye TCP/IP en red con encriptacion de datos a través del servidor AxTraxNG, pulsador de comunicación bi-direccional para mejorar la velocidad y la fiabilidad de la transmisión de datos
- Soporta hasta 6 puertas (formato Wiegand / lectores OSDP), cada una con 2 entradas y 1 salida
- 4 entradas auxiliares y 2 salidas auxiliares
- Soporta 2 lectores OSDP
- Incluye una ranura para expansión y 12 tarjetas de expansión adicionales vía OSDP (R/S/D/P-805)
  - R-805: 16 salidas
  - S-805: 16 entradas
  - D-805: expansión para 4 puertas
  - P-805: 16 entradas y 8 salidas
  - Carcasa metálica ME-1515 para 2 tarjetas de expansión o una tarjeta AC-825IP con un enchufe de alimentación C14 y soportes Pull-Safe ™ cerraduras del cable, para un cableado seguro
  - Reloj en Tiempo Real mantiene la hora por hasta 2 semanas sin energía (no incluye bateria de reemplazo)
- Amplia caja metálica con cerradura, cuenta con cierres de torsión de cable, anclajes y abrazadera plástica para un mejor manejo de los cables
- Opción de montaje en carril DIN para ahorro de espacio, no se necesita carcasa adicional
- Tablero de gestión de energía que indica el estado de la batería y de la potencia
- Innovador gabinete con barra de iluminación LED que se enciende cuando se abre el recinto; sensor de Tamper y de estado de energía del LED.

CAASD
DIRECCION DE REVISION Y ANALISIS
NOMBRE:
FECHA:

ROSSLARE
SECURITY PRODUCTS

ESPECIFICACIONES

ESPECIFICACIONES ELÉCTRICAS	AC-825IP	R-805	S-805	D-805	P-805
■ Carcasa	ME-1515 (Expansión + Controlador)	ME-1515 (Hasta 2 expansiones R/S/D/P)			
■ Carcasa SMPS	Entrada: 90 a 265 VAC, 50–60 Hz, Interruptor para modo de fuente de alimentación; Salida: 12 VDC, 4 A				
■ Potencia de entrada PCBA	12 VDC, 2 A, tablero de gestión de energía regulada				
■ Cargador de batería	12 V de plomo ácido (SLA) hasta 7 Ah				
ESPECIFICACIONES OPERATIVAS					
■ Relés 5 A, Formato-C	6	16	N/D	4	8
■ Entradas	12	N/D	16	8	16
■ Lectores (Wiegand+OSDP)	6	N/D	N/D	4	N/D
■ Puerto de Expansión	1	N/D			
■ Conectividad	TCP/IP, OSDP, G-Bus*	OSDP			

ESPECIFICACIONES OPERATIVAS sólo AC-825IP	
■ Capacidad	Hasta 100,000 usuarios
■ Tamaño de la historia de registro de entradas	Hasta 500,000 entradas
■ Expansión	Contiene una ranura para expansor y 12 tarjetas de expansión adicionales vía OSDP (R/S/D/P-805)
■ Zonas horarias y Grupos	256 zonas de tiempo de múltiples segmentos, 64 festivos - cada festivo puede ser de varios días, Grupos de acceso prácticamente ilimitados
■ Funciones especiales con AxTraxNG	Función de bloqueo y retraso en primera persona, autorrebloqueo, operación de salidas programadas, 4 códigos programables de sitio, tiempo de desbloqueo extendido, totalmente interconectado, gestión de estacionamientos, antipassback (por lector, entre los lectores)
■ Modos de seguridad	Normal y Seguro

ESPECIFICACIONES AMBIENTALES	
■ Rango de temperatura de operación	-5°C a 50°C (23°F a 122°F)
■ Rango de temperatura de almacenamiento	-25°C a 50°C (-13°F a 122°F)
■ Humedad de operación	0 a 85% (no condensada)

ESPECIFICACIONES MECÁNICAS	AC-825IP	R-805	S-805	D-805	P-805
■ Dimensiones del Tablero de Expansión / PCBA	224 x 164 mm (8.8 x 6.46 in.)	178 x 87x 30 mm (7.0 x 3.4 x 1.1 in.)			
■ Peso del Tablero de Expansión/PCBA	400 g (14.1 oz)	230 g (8.1 oz)	150 g (5.3 oz)		200 g (7.1 oz)
■ Dimensiones de la carcasa (A x A x P)	346 x 404 x 101 mm (13.6 x 15.9 x 3.9 in.)				
■ Peso de la carcasa	4.6 kg (10.1 lb)				

COMPONENTES DEL SISTEMA	El AC-825IP es compatible con una gama de accesorios Rosslare, incluyendo una gran selección de lectores y accesorios; cuatro tarjetas de expansión
GARANTÍA DEL PRODUCTO	2 años de garantía limitada del producto

ACERCA DE ROSSLARE SECURITY

Rosslare Security Products fabrica y comercializa productos de seguridad de alta calidad a través de sus oficinas en todo el mundo y socios de canal. Desde 1980, Rosslare ha ofrecido sistemas de alta calidad para empresas, negocios pequeños y aplicaciones residenciales. Con Rosslare, recibirá lo mejor del mercado mundial: la ingeniería de productos de clase mundial y diseño; profesional servicio al cliente que abarca el mundo; y la calidad y la asequibilidad de una instalación integrada verticalmente y la fabricación de auto-propiedad. Nuestra extensa gama de productos va más allá de las soluciones de control de acceso y sistemas de gestión de patrulla de guardia; también ofrecemos software de aplicaciones - tales como reconocimiento de matrículas, tiempo y asistencia, y la integración de DVR / alarma.
www.rosslaresecurity.com

* Estará disponible en futuras actualizaciones de firmware
Todos los datos aquí contenidos pueden ser sujetos a cambios sin previo aviso

5505-0265102-04
Copyright © Rosslare

ROSSLARE SECURITY PRODUCTS
Experience the Difference

Global Paul, SRL
Santo Domingo, R.D.
Tel. 131-4269-80
DIRECCIÓN DE REVISIÓN Y ANÁLISIS
NOMBRE:
FECHA:

AY-B85x0

Indoor Optical Fingerprint 1:N with RFID Reader

Datasheet

Introduction

The AY-B85x0 is a high-quality fingerprint & card reader for indoor applications, which is ideal for any project by providing excellent performance while remaining cost-effective. With a capacity of up to 7000[1] fingerprint templates and a built-in 13.56 MHz MIFARE or 125 kHz (EM) credential reader, it enables higher security by dual factor authentication (Fingerprint + Card). When used with the AxTraxNG™ Server with integrated template management and distribution module, fingerprint template enrollment can be done concurrently on multiple workstations. Rosslare's standalone RosslareBio 8000 management software is perfect for interfacing with existing third-party systems.

General Description

The AY-B85x0 fingerprint and MIFARE (13.56 MHz) or EM (125 kHz) card reader, features a 500-DPI optical sensor, with built-in memory for up to 7000 FP templates. With TCP/IP, RS-485, and Wiegand 26-Bit connectivity, the AY-B85x0 can be used with any Wiegand supported access control system.

This indoor reader features a scratch-resistant FP surface capable of reading both wet and dry fingers, while the high-speed CPU can quickly scan a large list of templates. Each template is assigned a biometric User ID by the controller. When a fingerprint is read and the biometric features are verified as valid, the ID is sent in Wiegand 26-Bit format. The reader does not process the access rights, as this is done on the host controller.

Templates and reader settings are managed by TCP/IP connection to the AY-B85x0 using the AxTraxNG™ integrated biometrics features. Alternatively, the RosslareBio 8000 standalone management software for Windows OS interfaces with third-party systems.

Main Features

- Small compact design, for indoor use
- Capacity for up to 7000 templates
- Combined RFID card and fingerprint for higher security with dual factor applications
- Built-in TCP/IP, RS-485, and Wiegand connectivity
- 50,000 non-volatile event log
- Wide thermal operating range (-20°C to 60°C)
- Built-in buzzer and LED indication
- Modern design that blends into almost any architectural challenge

Software Solutions

- AxTraxNG: Easy to install and operate using Rosslare AxTraxNG™ Server for Windows for managing user data and template distribution.
- RosslareBio 8000 Management Software: Standalone management software that supports 8000 biometric reader series for user enrollment, reports, and more and allows third-party interfacing.

[1] Loading more than 3000 templates is not recommended due to extended response time

Global Pau, SRL
RNC: 131-42369-8
Santo Domingo, R.D.
CAASD
DIRECCION DE REVISION Y ANALISIS
NOMBRE:
FECHA:

Specifications

FINGERPRINT IMAGING SYSTEM	
Technology	Optical (sealed optical chamber, scratch-resistant glass, wet or dry finger)
Image Resolution	500 DPI
Scan Area	22 x 18 mm (0.9 x 0.7 in.)
TEMPLATE CAPACITY & SPEED	
Capacity	Up to 7000[1] biometric templates on reader
Time 1: N	1000 templates: 1-2 sec 1000 – 3000 templates: 2-4 sec
CONTACTLESS CARD TECHNOLOGY	
RFID	Built-In 13.56 MHz MIFARE or 125 kHz EM credential reader
ENVIRONMENTAL RANGE	
Environment	Indoor installation
Temperature	-20° to 60°C (-4°F to 140°F)
Humidity	Up to 90% RH
COMMUNICATON & PERFORMANCE	
CPU	32-bit ARM core
Communication Ports	Wiegand 26-Bit, RS-485, TCP/IP (10/100 Mbps), mini-USB 2.0
Authentication	Fingerprint Only, Fingerprint + Card, Card Only
PHYSICAL CHARACTERISTICS	
Dimensions (L*W*H)	145 x 55 x 37 mm (5.7 x 2.2 x 1.5 in.)
Net Weight	400 g (14.1 oz)
POWER SUPPLY REQUIREMENTS	
Power	+12 VDC regulated power supply
STANDARDS COMPLIANCE	
Device Certifications	CE & FCC
ORDER MODELS	

AY-B8520 – With 125 kHz EM RFID card reader
AY-B8550 – With 13.56 MHz MIFARE card reader

[1] Loading more then 3000 templates is not recommended due to extended response time.

Global Paul, SRL
RNC: 131-42269-8
Santo Domingo, R.D.

DIRECCION DE REVISION Y ANALISIS
NOMBRE:
FECHA:

MIFARE® DESFire®, MIFARE Plus®, MIFARE Classic® and MIFARE Ultralight® are registered trademark of NXP B. V. | All product names, logos, and brands are property of their respective owners.

DISCLAIMER: The data contained within Rosslare's materials or documentation is intended to provide only general information about products available for purchase from Rosslare Enterprises Ltd. and its associated companies ("Rosslare"). Reasonable efforts have been made to ensure the accuracy of this information. However, it might contain typographic errors, inaccuracies, or omissions that may relate to product descriptions, visual pictures, specifications, and other details. All technical specifications weights, measures and colors shown, are best approximations. Rosslare can not be held responsible and assumes no legal liability for the accuracy or completeness of the information provided. Rosslare reserves the right to change, delete, or otherwise modify the information, which is represented, at any time, without any prior notice.

© 2021 Rosslare Enterprises Ltd. All rights reserved.

5505-037101-00

For more information regarding support, visit https://support.rosslaresecurity.com/.

Global Paul, SRL
RNC: 131-42369-8
Santo Domingo, R.D.

AY-x12C

Series de Lectores de Proximidad – 125 kHz

AY-M12C
AY-H12C
AY-L12C
AY-K12C
AY-Q12C

AY-M12C AY-H12C AY-L12C AY-K12C AY-Q12C

Los AY-x12C de Rosslare son una serie de lectores potentes para tarjetas de proximidad RFID y etiquetas EM 4102 de 125 kHz. Los lectores son altamente flexibles con opciones de control de comportamiento. Con un diseño elegante, gran protección a los rayos UV y una carcasa resistencia al agua, los AY-x12C son adecuados para uso en interiores y exteriores.

DESCRIPCIÓN GENERAL

Los lectores AY-x12C con formatos de salida seleccionables (Clock & Data o Wiegand de 26-Bit) reduce los costes de almacenamiento, ofreciendo diversas opciones de control, tales como control de color de espera, zumbador y multi-LED. Las unidades están diseñadas para un fácil montaje con tornillos que se ocultan (se pueden utilizar tornillos de seguridad para mejorar la resistencia) con una cubierta. El tamper óptico aumenta protección contra la extracción de la pared, y el zumbador agrega una notificación audible de la lectura de la tarjeta de RFID. El control LED proporciona al usuario final información basada en el sistema.

CARACTERÍSTICAS PRINCIPALES

- Formatos de salida seleccionables: Wiegand 26-Bit o Clock & Data
- Excelente rango de lectura de la tarjeta RFID: 8 cm (3,2 pulg) a 10 cm (3,9 pulg)
- Amplio voltaje de: 5 a 16 VDC
- Cable pigtail de 45 cm (18 pulg) (18 in.)

FUNCIONES PROFESIONALES

- Modulación RF: ASK a 125 kHz
- Sonda interna con opción de control externo
- LED tricolor con entradas de control externo
- Control de retención del lector externo
- Detección óptica de tamper de pared
- Resistente al agua con Epoxi (IP65), adecuado para aplicaciones interiores y exteriores
- Fabricado en plástico de policarbonato resistente a los rayos UV
- Viene con plantilla de montaje para facilitar la instalación

DIRECCION DE REVISION Y ANALISIS
NOMBRE:
FECHA:

ROSSLARE
SECURITY PRODUCTS

ESPECIFICACIONES

Global Paul, SRL
RNC: 131-42369-8
Santo Domingo, R.D.

ESPECIFICACIONES ELÉCTRICAS

Rango de voltaje de operación	5–16 VDC, desde una fuente de alimentación regulada
Corriente de entrada en Standby	60 mA @ 12 V
Corriente máxima de entrada	120 mA @ 12 V
Lector de tarjetas de proximidad	Máximo rango de lectura *: 8 cm (3.2 in.) a 10 cm (3.9 in.) Modulación: ASK a 125 kHz Tarjetas compatibles: 26-Bit EM * Medido utilizando una tarjeta de proximidad Rosslare o equivalente. El rango también depende del entorno eléctrico y la proximidad al metal.
Salida de Tamper	Colector abierto, activo bajo, máx. corriente absorbida 16 mA
Entrada de control LED	Contacto seco, N.O.

ESPECIFICACIONES OPERATIVAS

Formato de Salida	Wiegand 26-Bit o Clock & Data
Audio/Visual	Indicador LED tricolor, con sonda incorporada
Diseño	Epoxi-potted, totalmente sellado en una resistente carcasa de policarbonato. Adecuado para ambientes hostiles.

ESPECIFICACIONES AMBIENTALES

Ambiente de operación	Resistente al agua, adecuado para uso en exteriores (IP65)
Temperatura de operación	-31°C a 63°C (-25°F a 145°F)
Humedad de operación	0% a 95% (sin condensación)

ESPECIFICACIONES FÍSICAS	AY-M12C	AY-H12C	AY-L12C	AY-K12C	AY-Q12C
Dimensiones (A x A x P)	89 x 89 x 15 mm (3.5 x 3.5 x 0.6 in.)	110 x 75 x 15 mm (4.3 x 3.0 x 0.6 in.)	145 x 43 x 20 mm (5.7 x 1.7 x 0.8 in.)	80 x 40 x 12.8 mm (3.2 x 1.6 x 0.5 in.)	120 x 76 x 20 mm (4.7 x 3.0 x 0.8 in.)
Peso	109 g (3.9 oz)	100 g (3.5 oz)	116 g (4.1 oz)	70.5 g (2.5 oz)	480 g (17.0 oz)

COMPONENTES DEL SISTEMA	El AY-x12C es compatible con una variedad de controladores de acceso de Rosslare, así como con otros sistemas de control de acceso de terceros. Un espaciador de montaje está disponible para instalar sobre superficie metálica, en modelos seleccionados.
GARANTÍA DEL PRODUCTO	5 años Garantía Limitada del Producto

ACERCA DE ROSSLARE SECURITY

Rosslare Security Products fabrica y comercializa productos de seguridad de alta calidad a través de sus oficinas en todo el mundo y socios de canal. Desde 1980, Rosslare ha ofrecido sistemas de alta calidad para empresas, pequeño negocio y aplicaciones residenciales. Con Rosslare, recibirá el mejor de los mundos: la ingeniería de productos de clase mundial y diseño; servicio al cliente profesional que abarca el mundo; y la calidad y la asequibilidad de una planta de fabricación integrada verticalmente y de auto-propiedad. Nuestra amplia gama de productos cuenta con mucho más que las soluciones de Control de Acceso y sistemas de gestión de Patrulla de Guardia; también ofrecemos software de aplicaciones - tales como Reconocimiento de Matrículas, Tiempo & Asistencia así como la integración de DVR /alarma.

www.rosslaresecurity.com

CAASD
DIRECCION DE REVISION Y ANALISIS
NOMBRE:
FECHA:

5505-0292102-02
Copyright © Rosslare

CE TÜVRheinland CERT ISO 9001 ISO 14001 RoHS COMPLIANT

ROSSLARE SECURITY PRODUCTS
Experience the Difference

Global Paul, SRL
RNC: 131-42369-8
Santo Domingo, R.D.

HIGHLIGHTS

FortiAP 221E and 223E

The FortiAP 221E and 223E are medium-density 802.11ac Wave 2 access points. These enterprise-class access points are ideal for medium-density environments such as an office or classroom with performance throughput of up to 867 Mbps.

CAASD
DIRECCION DE REVISION Y ANALISIS
NOMBRE:
FECHA:

802.11ac Wave 2 | Dual Radio 2.4 and 5 GHz | 4 Internal/External Antennas

2×2 MU-MIMO | Up to 400 + 867 Mbps

SPECIFICATIONS

	FORTIAP 221E	FORTIAP 223E
Hardware		
Hardware Type	Indoor AP	Indoor AP
Number of Radios	2 + 1 BLE	2 + 1 BLE
Number of Antennas	4 Internal + 1 Internal BLE	4 External + 1 Internal BLE
Antenna Type and Peak Gain	Patch: 4 dBi for 2.4 GHz, 5 dBi for 5 GHz	Dipole: 4 dBi for 2.4 GHz, 5 dBi for 5 GHz
Frequency Bands (GHz)*	2.400–2.4835, 5.150–5.250, 5.250–5.350, 5.470–5.725, 5.725–5.850	
Radio 1 Capabilities	2.4 GHz b/g/n (2×2:2 stream) 20/40 MHz (256 QAM)	2.4 GHz b/g/n (2×2:2 stream) 20/40 MHz (256 QAM)
Radio 2 Capabilities	5 GHz a/n/ac (2×2:2 stream) 20/40/80 MHz (256 QAM)	5 GHz a/n/ac (2×2:2 stream) 20/40/80 MHz (256 QAM)
Maximum Data Rate	Radio 1: up to 400 Mbps Radio 2: up to 867 Mbps	Radio 1: up to 400 Mbps Radio 2: up to 867 Mbps
Bluetooth Low Energy Radio	Bluetooth scanning and iBeacon advertisement @ 4 dBm max TX power	
Interfaces	1× 10/100/1000 Base-T RJ45	1× 10/100/1000 Base-T RJ45
Power over Ethernet (PoE)	IEEE 802.3af	IEEE 802.3af
Simultaneous SSIDs	16 (14 if background scanning enabled)	
EAP Type(s)	EAP-TLS, EAP-TTLS/MSCHAPv2, PEAPv0/EAP-MSCHAPv2, PEAPv1/EAP-GTC, EAP-SIM, EAP-AKA, EAP-FAST	
User/Device Authentication	WPA™, WPA2™, and WPA3™ with 802.1x or preshared key, WEP, Web Captive Portal, MAC blocklist & allowlist	
Maximum Tx Power	2.4 GHz: 23 dBm / 200 mW (2 chains combined)* 5 GHz: 24 dBm / 251 mW (2 chains combined)*	
Kensington Lock	Yes	Yes
IEEE Standards	802.11a, 802.11b, 802.11d, 802.11e, 802.11g, 802.11h, 802.11i, 802.11j, 802.11k, 802.11n, 802.11r, 802.11v, 802.11w, 802.11ac, 802.1Q, 802.1X, 802.3af, 802.3az	
SSID Types Supported	Local-Bridge, Tunnel, Mesh	Local-Bridge, Tunnel, Mesh
Per Radio Client Capacity	Up to 512	Up to 512
Cellular Co-existence	Yes	Yes
Reset Button	Yes	Yes
LED Off Mode	Yes	Yes
Advanced 802.11 Features		
802.11ac Wave 2 MU-MIMO	Yes	Yes
Transmit Beam Forming (TxBF)	Yes	Yes
Low-Density Parity Check (LDPC) Encoding	Yes	Yes
Maximum Likelihood Demodulation (MLD)	Yes	Yes

	FORTIAP 221E	FORTIAP 223E
Maximum Ratio Combining (MRC)	Yes	Yes
A-MPDU and A-MSDU Packet Aggregation	Yes	Yes
MIMO Power Save	Yes	Yes
Short Guard Interval	Yes	Yes
Wireless Monitoring Capabilities		
Rogue Scan Radio Modes	Background, Dedicated	Background, Dedicated
WIPS / WIDS Radio Modes	Background, Dedicated	Background, Dedicated
Packet Sniffer Mode	Yes	Yes
Spectrum Analyzer	Yes	Yes
Dimensions		
Length x Width x Height	6.3 × 6.3 × 1.85 inches (160 × 160 × 47 mm)	
Weight	1.1 lbs (0.5 kg)	1.1 lbs (0.5 kg)
Package (shipping) Weight	4.95 lbs (2.2 kg)	5.3 lbs (2.4 kg)
Mounting Options	Ceiling, T-Rail, and Wall	Ceiling, T-Rail, and Wall
Included Accessories	Mount kits for Ceiling, T-Rail, and Wall	Mount kits for Ceiling, T-Rail, and Wall, 4 dipole antennas
Environment		
Power Supply	SP-FAP200-PA-XX, GPI-115, or GPI-130	
Power Consumption (Max.)	12.36 W	12.36 W
Humidity	5–90% non-condensing	5–90% non-condensing
Operating / Storage Temperature	-4–113°F (-20–45°C) / -40–158°F (-40–70°C)	
Directives	Low Voltage Directive • RoHS	Low Voltage Directive • RoHS
UL2043 Plenum Material	No	No
Mean Time Between Failures	>30 Years	>30 Years
IP Rating	—	—
Surge Protection Built In	—	—
Hit-less PoE Failover	No	No
Certifications		
Wi-Fi Alliance Certified	Yes	Yes
DFS	FCC, IC, CE, Japan, Taiwan, Korea	FCC, IC, CE, Japan, Taiwan, Korea
Warranty		
Limited Lifetime Warranty	Yes	Yes

* Frequency selection and power may be restricted to abide by regional regulatory compliance laws.

RF RX/TX PERFORMANCE TABLE

	FORTIAP 221E / 223E			
	RADIO 1		RADIO 2	
802.11 a/g	2.4 GHz Tx Power (dBm)	RX Sensitivity (dBm)	5 GHz Tx Power (dBm)	RX Sensitivity (dBm)
6 Mbps	20	-93	21	-91
9 Mbps	20	-91	21	-90
12 Mbps	20	-90	21	-89
18 Mbps	19	-88	21	-86
24 Mbps	19	-85	21	-83
36 Mbps	18	-82	21	-80
48 Mbps	18	-77	19	-76
54 Mbps	17	-75	19	-74
802.11n HT20				
MCS 0/8/16	20	-91	21	-91
MCS 1/9/17	19	-89	21	-88
MCS 2/10/18	19	-86	21	-86
MCS 3/11/19	18	-83	21	-83
MCS 4/12/20	18	-80	21	-79
MCS 5/13/21	17	-75	21	-75
MCS 6/14/22	17	-73	19	-74
MCS 7/15/23	16	-71	19	-72
802.11n HT40				
MCS 0/8/16	19	-89	20	-88
MCS 1/9/17	19	-86	20	-85
MCS 2/10/18	18	-84	20	-82
MCS 3/11/19	18	-81	20	-79
MCS 4/12/20	17	-77	20	-76
MCS 5/13/21	17	-73	20	-72
MCS 6/14/22	16	-71	19	-70
MCS 7/15/23	16	-69	19	-69
802.11ac VHT20				
MCS 0	19	-91	21	-91
MCS 1	19	-89	21	-88
MCS 2	19	-86	21	-86
MCS 3	18	-83	21	-83
MCS 4	18	-80	21	-79
MCS 5	18	-76	21	-75
MCS 6	18	-73	19	-74
MCS 7	18	-71	19	-72
MCS 8	18	-68	18	-69
802.11ac VHT40				
MCS 0	19	-89	20	-88
MCS 1	19	-86	20	-85
MCS 2	19	-84	20	-82
MCS 3	18	-81	20	-79
MCS 4	17	-77	20	-76
MCS 5	17	-73	20	-72
MCS 6	17	-71	19	-70
MCS 7	17	-69	19	-69
MCS 8	17	-68	18	-65
MCS 9	16	-66	17	-64
802.11ac VHT80				
MCS 0	—	—	19	-85
MCS 1	—	—	19	-83
MCS 2	—	—	19	-80
MCS 3	—	—	19	-77
MCS 4	—	—	19	-74
MCS 5	—	—	19	-71
MCS 6	—	—	18	-69

Global Paul, SRL
RNC: 131-23369-8
Santo Domingo, R.D.

DIRECCIÓN DE REVISIÓN Y ANÁLISIS
NOMBRE:
FECHA:

RF RX/TX PERFORMANCE TABLE

FORTIAP 221E / 223E				
	RADIO 1		RADIO 2	
802.11ac VHT80	2.4 GHz Tx Power (dBm)	RX Sensitivity (dBm)	5 GHz Tx Power (dBm)	RX Sensitivity (dBm)
MCS 7	—	—	18	-68
MCS 8	—	—	17	-63
MCS 9	—	—	17	-61

Global Paul, SRL
RNC: 131-42369-8
Santo Domingo, R.D.

DIRECCION DE REVISION Y ANALISIS
NOMBRE:
FECHA:

ANTENNA RADIATION PATTERNS

FAP-221E

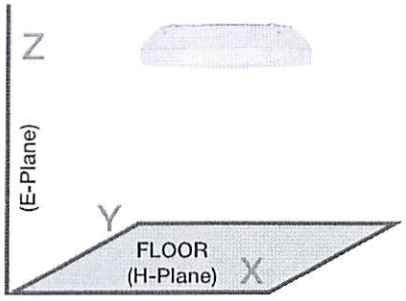

H-Plane Pattern

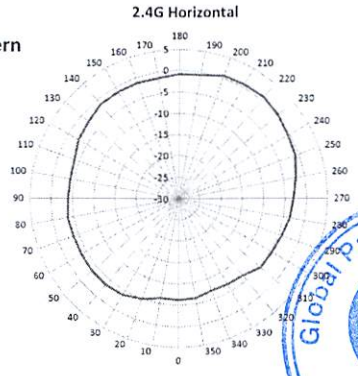

E-Plane Pattern

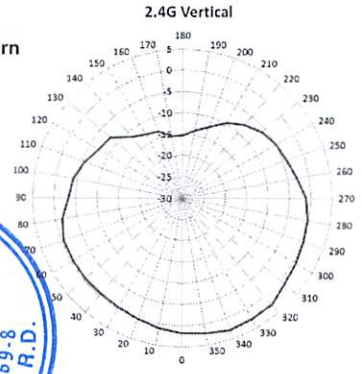

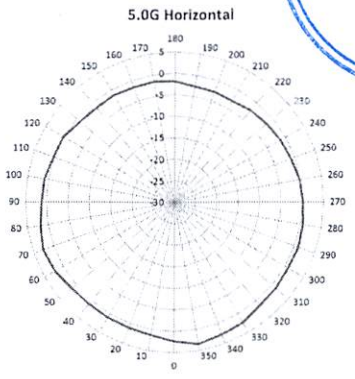

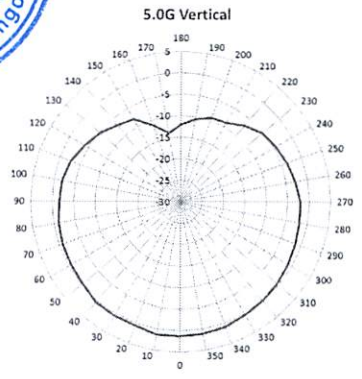

Global Paul, SRL
RNC: 131-42369-8
Santo Domingo, R.D.

FAP-223E

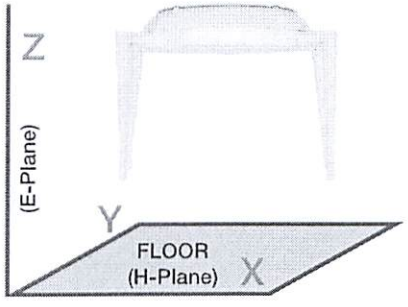

H-Plane Pattern

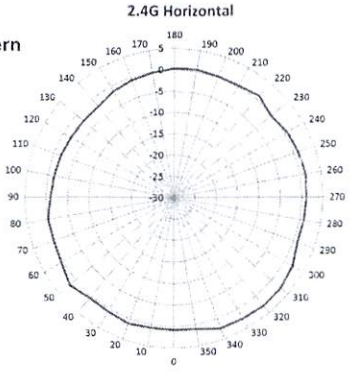

E-Plane Pattern

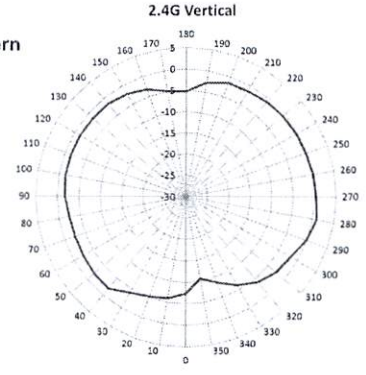

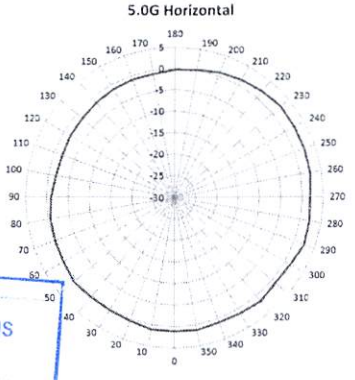

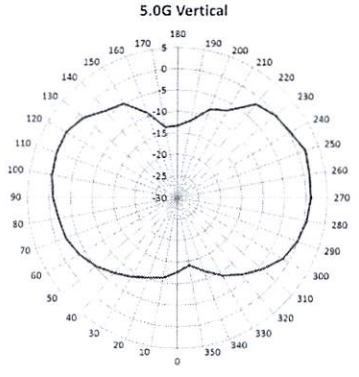

CAASD
DIRECCION DE REVISION Y ANALISIS
NOMBRE:
FECHA:

Boton Liberador Libre de Contacto ZKTeco

k1-1 / k1-2

Características

No touch / Libre de contacto (Detector de Masa)
Tecnología Infrarroja y Óptica
Nivel de protección IP-55 / SUS 304 Acero Inoxidable
Uso amigable (Sana protección):
Evita el contagio de enfermedades transmisibles
Rango de detección: 0.1 ~ 10 cm
Aplicación: Puertas, Salidas y Automatización

Relé de contacto seco de alta capacidad (3A/AC120V,DC30V) Normal cerrado/Normal abierto/Común, Par de Leds indicadores reposo o proximidad: (1) Sensor en Reposo: LED AZUL ACTIVADO
(2) Cuando recibe Proximidad en un rango de 10 cm: Se ACTIVARA EL LED ROJO

Incluye

K1-1/K1-2

TORNILLOS

Especificaciones

Clasificación de Contacto: 3A/AC120V,DC30V Voltaje de Entrada.: DC 12V
Fácil y claro de operar.
Temperatura de operación -20° C 55° C
Vida:500,000 Aperturas
Placa de acero duradera
Dimensión: 115x70x29(mm)
Peso: 85g

Dimensiones & Partes

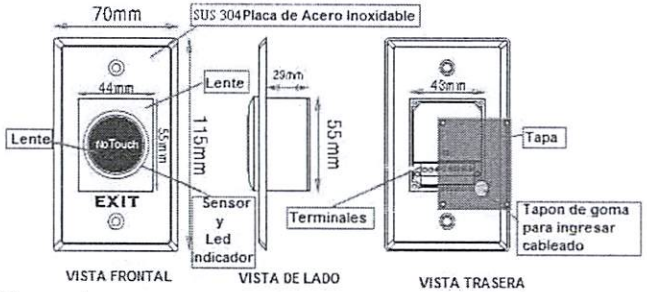

Conexion

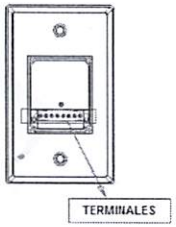

K1-1: (5 Pins)

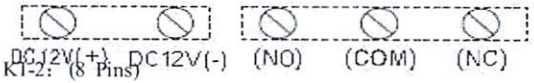

K1-2: (8 Pins)

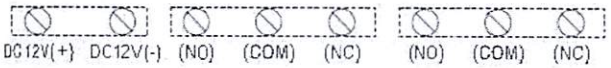

Instalación

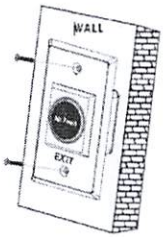

Distancia

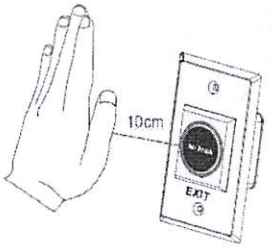

A : NEGRO / LENTE
B : LED INDICADOR DE ESTADO

Ejemplo

A continuación se muestra un diagrama de la conexion del boton K1-K2

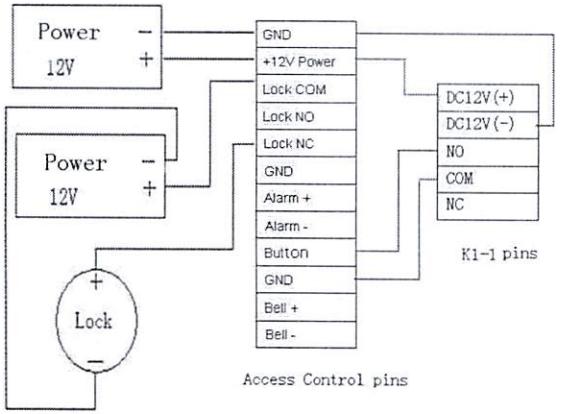

Raul, SRL
RNC: 131-42369-8
Santo Domingo, R.D.
DIRECCION DE REVISION Y ANALISIS
NOMBRE:
FECHA:

Global Pad, SRL
RNC: 131-42369-8
Santo Domingo, R.D.

HIKVISION

DS-K4H258S
One-Door Magnetic Lock

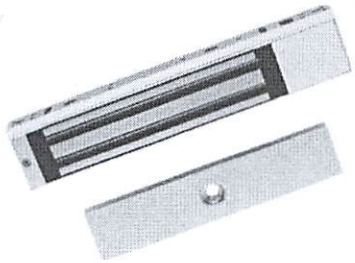

The DS-K4H258S One-Door magnetic lock is designed for wooden door, glass door, and steel door with the opening angle of 90°. The maximum thrust of the lock is 280 kg (600 Lbs). It can be used for controlling door opening/closing, and the indicator shows the door status.

Available Model

DS-K4H258S

Key Features

- The magnetic lock supports static linear thrust of 280 kg (600 Lbs)
- Default voltage is 12 VDC
- It is equipped with internal voltage dependent resistor (MOV)
- It is applied to wooden door, glass door, metal door and fireproof door
- LED indicator displays the status of door lock
- Anti-residual magnetism design
- Abrasion-proof materials
- The shell is made up of aldural and is hard anodizing electroplated
- No mechanical failure, and the magnetic lock works by electromagnetism force

DIRECCIÓN DE REVISIÓN Y ANÁLISIS
NOMBRE:
FECHA: 9/3/2021

Specifications

Model	DS-K4H258S
Dimension of lock body (L × W × H)	238 mm × 45 mm × 25 mm (9.4" × 1.8" × 1.0")
Dimension of armature plate (L × W × H)	182 mm × 38 mm × 12.5 mm (7.2" × 1.5" × 0.5")
Unlock method	Current interruption
Maximum thrust	280 kg (600 Lbs) linear thrust
Input voltage	12 VDC
Working current	340 mA
LED indicator	Green (work status)
Suitable door	Wooden door, glass door, metal door, fireproof door
Surface temperature	≤ ambient temperature 20 °C (68 °F)
Working temperature	-10 °C to 55 °C (14 °F to 131 °F)
Working humidity	0 to 95% (relative humidity)
Shell	Hard anodizing electroplating operated
Lock body	Eco-friendly Nickel electroplating operated
Armature plate	Eco-friendly Nickel electroplating operated
Weight	2.1 kg (4.6 Lbs)

Global Paul, SRL
RNC: 131-42356
Santo Domingo

Distributed by

DIRECCIÓN DE SERVICIO Y ANALISIS
NOMBRE:
FECHA:

HIKVISION

Headquarters
No.555 Qianmo Road, Binjiang District,
Hangzhou 310051, China
T +86-571-8807-5998
overseasbusiness@hikvision.com

Hikvision USA
T +1-909-895-0400
sales.usa@hikvision.com

Hikvision Europe
T +31-23-5542770
sales.eu@hikvision.com

Hikvision UK & Ireland
T +01628-902140
sales.uk@hikvision.com

Hikvision UAE
T +971-4-4432090
salesme@hikvision.com

Hikvision Russia
T +7-495-669-67-99
saleru@hikvision.com

Hikvision Australia
T +61-2-8599-4233
salesau@hikvision.com

Hikvision Italy
T +39-0438-6902
info.it@hikvision.com

Hikvision South Africa
Tel: +27 (10) 0351172
sale.africa@hikvision.com

Hikvision Singapore
T +65-6684-4718
sg@hikvision.com

Hikvision Korea
T +82-(0)31-731-8817
sales.korea@hikvision.com

Hikvision India
T +91-22-28469900
sales@pramahikvision.com

Hikvision Brazil
T +55 11 3318-0050
Latam.support@hikvision.com

Hikvision France
T +33(0)1-85-330-450
info.fr@hikvision.com

Hikvision Spain
T +34-91-737-16-55
info.es@hikvision.com

Hikvision Poland
T +48-22-460-01-50
info.pl@hikvision.com

Hikvision Canada
T +1-866-200-6690
sales.canada@hikvision.com

Hikvision Turkey
T +90 (216)521 7070- 7074
sales.tr@hikvision.com

Hikvision Kazakhstan
T +7-727-9730667
nikita.panfilov@hikvision.ru

Hikvision Tashkent
T +99-87-1238-9438
uzb@hikvision.ru

Hikvision Indonesia
T +62-21-2933759
Sales.indonesia@hikvision.com

Hikvision Thailand
T +662-275-9949
sales.thailand@hikvision.com

Hikvision Malaysia
T +601-7652-2413
sales.my@hikvision.com

Hikvision Vietnam
T +84-974270888
sales.vt@hikvision.com

Hikvision Hong Kong
T +852-2151-1761
info.hk@hikvision.com

Hikvision Colombia
sales.colombia@hikvision.com

© Hikvision Digital Technology Co., Ltd. 2019 | Data subject to change without notice |

AccessPRO®
Soluciones en Control de Acceso

Montaje Z y L para chapa magnética MAG600NLED

Modelo	Dimensiones(mm)	Tipo de puerta	Compatible
BZL600N	L: 250 x 48.8 x 30.4 mm Z: 180 x 50 x 50 mm	Puerta de madera, metal.	MAG600NLED

Global Paul, SRL
RNC: 131-42369-8
Santo Domingo, R.D.

Instalación

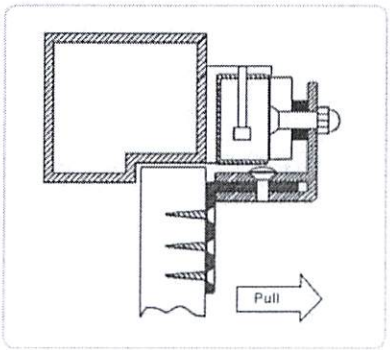

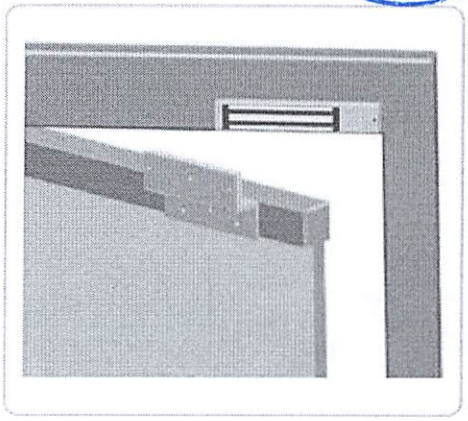

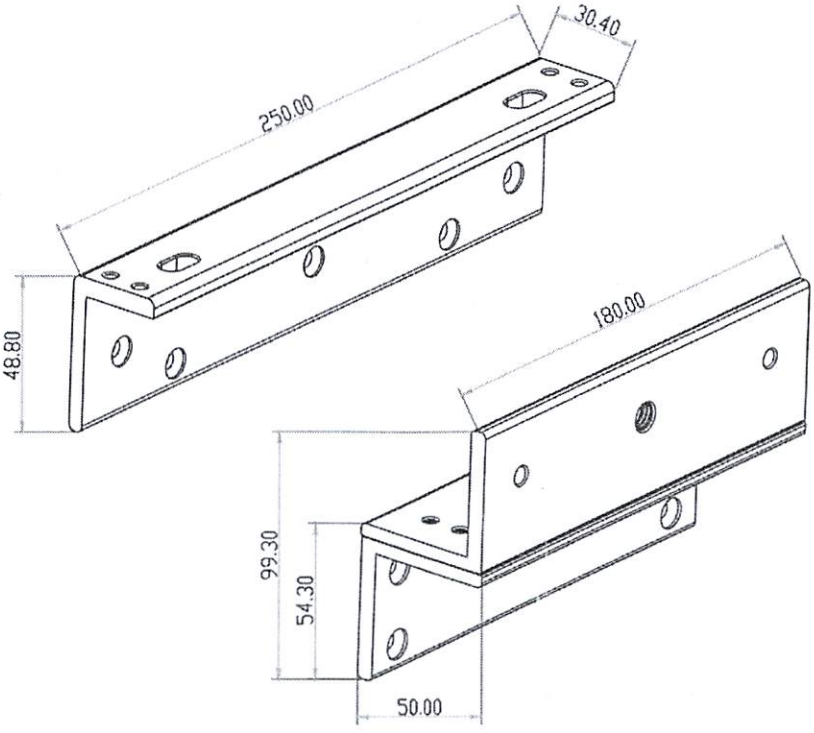

DIRECCIÓN DE REGISTRO Y ANALISIS
NOMBRE
FECHA

GOBIERNO DE LA REPÚBLICA DOMINICANA
HACIENDA

Dirección General Contrataciones Públicas

Registro de Proveedores del Estado (RPE)

Constancia de inscripción

RPE: 91932

Fecha de registro: 22/12/2020

Razón social: Global Paul, SRL

Género: Masculino

Certificación MIPYME: No

Clasificación empresa: No clasificada

Ocupación:

Domicilio: Avenida República de Colombia, 3, Arroyo Hondo 10510 - REPÚBLICA DOMINICANA

Persona de contacto: Pablo Neftalí García Solano

Fecha actualización: 3/3/2022

No. Documento: 131423698 - RNC

Provee: Servicios

Registro de beneficiario: Sí

Estado: Activo

Motivo:

CAS
DIRECCION DE REVISION Y ANALISIS
NOMBRE:
FECHA: 8/3/2022

Observaciones:

Actividad comercial	
CÓDIGO	**DESCRIPCIÓN**
26110000	Baterías y generadores y transmisión de energía cinética
32100000	Circuitos impresos, circuitos integrados y micro ensamblajes
32130000	Piezas de componentes y hardware electrónicos y accesorios
43200000	Componentes para tecnología de la información, difusión o telecomunicaciones
43210000	Equipo informático y accesorios
43220000	Equipos o plataformas y accesorios de redes multimedia o de voz y datos
44100000	Maquinaria, suministros y accesorios de oficina
44110000	Accesorios de oficina y escritorio
44120000	Suministros de oficina
45100000	Equipo de imprenta y publicación
46170000	Seguridad, vigilancia y detección
81100000	Servicios profesionales de ingeniería
81110000	Servicios informáticos
86100000	Formación profesional

GOBIERNO DE LA REPÚBLICA DOMINICANA
HACIENDA

Dirección General
Contrataciones Públicas

Portal Transaccional - 4/3/2022 9:06:00 a.m.

DIRECCION DE REVISION Y ANALISIS
NOMBRE:
FECHA: 4/3/2022

SNCC.F.013

CAASD

CORPORACIÓN DEL ACUEDUCTO Y ALCANTARILLADO DE SANTO DOMINGO

No. EXPEDIENTE

CAASD-DAF-CM-2022-0046

No. DOCUMENTO

CAASD-DAF-CM-2022-0046

14 de febrero del 2022

Corporación del Acueducto y Alcantarillado de Santo

DIVISIÓN DE COMPRAS Y CONTRATACIONES

CONVOCATORIA A COMPRA MENOR

Referencia del Procedimiento: CAASD-DAF-CM-2022-0046

OBJETO DEL PROCEDIMIENTO

La Corporación del Acueducto y Alcantarillado de Santo Domingo en cumplimiento de las disposiciones de Ley No. 340-06 sobre Compras y Contrataciones Públicas de Bienes, Servicios, Obras y Concesiones de fecha Dieciocho (18) de Agosto del Dos Mil Seis (2006), modificada por la Ley No. 449-06 de fecha Seis (06) de Diciembre del Dos Mil Seis (2006), convoca a todos los interesados a presentar propuestas para la **"Adquisición de Elementos de Seguridad y TI para ser Utilizados en diferentes Departamentos de la Institución".**

Los interesados en retirar los **Términos de Referencia**, podrán descargarlo de la página Web de la institución *www.caasd.gob.do* o del Portal de la DGCP *www.comprasdominicana.gob.do*, a los fines de la elaboración de sus propuestas.

Las Ofertas Económicas serán recibidas en sobres sellados el **miércoles (16) de febrero del 2022 desde las 11:00 A.m. hasta las 4:00 P.m.**, en la División de Compras y Contrataciones de esta Corporación.

Lic. Alberto Rodríguez Feliz
Director Administrativo Financiero

CAASD
DIRECCIÓN DE DIVISIÓN ANÁLISIS
NOMBRE:
FECHA:

DISTRIBUCIÓN Y COPIAS
Original 1 – Expediente de Compras
Copia1 – Agregar Destino

/UR.12.2013

Dirección General CONTRATACIONES PÚBLICAS

CORPORACIÓN
DEL ACUEDUCTO Y ALCANTARILLADO
DE SANTO DOMINGO

CONDICIONES GENERALES Y FICHA TÉCNICA

"ADQUISICIÓN DE ELEMENTOS DE SEGURIDAD Y TI PARA SER UTILIZADOS EN DIFERENTES DEPARTAMENTOS DE LA INSTITUCIÓN".

COMPRA MENOR

CAASD-DAF-CM-2022-0046

DIRECCIÓN DE REVISIÓN Y ANALISIS
NOMBRE:
FECHA: 8/3/22

Santo Domingo, Distrito Nacional
República Dominicana.
FEBRERO 2022

1.0 OBJETO DE LA COMPRA MENOR.

Constituye el objeto de la presente convocatoria recibir propuestas de personas físicas y/o jurídicas, para la **"Adquisición de elementos de seguridad y ti para ser utilizados en diferentes departamentos de la institución".** Atendiendo a las condiciones fijadas en los presentes Términos de Referencia y a las disposiciones establecidas en la Ley No. 340-06, su Modificación la Ley 449-06, y su reglamento de aplicación, el Decreto No. 543-12, sobre Compras y Contrataciones Públicas de Bienes, Servicios y Obras.

Este documento constituye la base para la preparación de las Ofertas. Si el Oferente/Proponente omite suministrar alguna parte de la información requerida en el presente Especificaciones Técnicas Específicas o presenta una información que no se ajuste sustancialmente en todos sus aspectos al mismo, el riesgo estará a su cargo y el resultado podrá ser el rechazo de su Propuesta.

1.01 CONOCIMIENTO Y ACEPTACIÓN DE LAS ESPECIFICACIONES.

El sólo hecho de un Oferente/Proponente participar en la Compra Menor implica pleno conocimiento, aceptación y sometimiento por él, por sus miembros, ejecutivos, representante legal y agentes autorizados, a los procedimientos, condiciones, estipulaciones y normativas, sin excepción alguna, establecidos en las especificaciones técnicas, en la Ley No.340-06, sobre Compras y Contrataciones Públicas y su Reglamento de Aplicación, el Decreto No. 543-12, los cuales tienen carácter jurídicamente obligatorio y vinculante.

1.02 ESPECIFICACIONES TÉCNICAS DEL BIEN/SERVICIO.

Los Oferentes/Proponentes deberán presentar sus ofertas basándose en las Especificaciones suministradas en los presentes términos de referencias. Las descripciones de los bienes que queremos adquirir para dar satisfacción a nuestras necesidades con el presente proceso de Compra menor son las siguientes:

Item	Descripción	Cant.	Ud.	Especificaciones
1	Cámara Bullet IP 4K.	20	Ud.	Tipo Bullet – Hasta 4MP (2688 × 1520) – Protección IP67, IK10 – Soporta Tarjeta Micro SD hasta los 256 GB – Fuente de alimentación 12V DC / POE – Detección precisa de vehículos y humanos – Debe trabajar bajo el protocolo nativo de nuestra solución actual NVR5816/32/64-R-16P-4KS
2	Cámara Domo IP 4K.	20	Gls.	Tipo Domo – Hasta 4MP (2688 × 1520) – Protección IP67, IK10 – Soporta Tarjeta Micro SD hasta los 256 GB – Fuente de alimentación 12V DC / POE – Detección precisa de vehículos y humanos – Debe trabajar bajo el protocolo nativo de nuestra solución actual NVR5816/32/64-R-16P-4KS

CAAIP
DIRECCION DE REVISIÓN Y ANALISIS
NOMBRE
FECHA 9/3/27

3	Cable UTP Cat. 6 Netkey.	10	Ud.	Categoría 6 – Frecuencia superior a 250Mhz – Recubrimiento PVC – Cobre sólido 24 AWG – Rollo 305 Metros – Color Azul
4	Disco duro Sata 6TB para CCTV.	5	Ud.	– 6TB – Serial ATA III – 128MB – 4 – 3.5" – 6 Gbit/s – 5640 RPM
5	Teléfono IP 1625.	30	Ud.	Debe soportar mínimo 2 cuentas SIP. – Debe soportar mínimo 3 teclas programables. – Audio HD en voz alta y auricular. – Soporte de agenda con hasta 100 contactos. – Los de hasta 200 registros de llamadas.
6	Mouse inalámbrico.	30	Ud.	– Rueda de desplazamiento – USB tipo A – Orientación derecha – RF de 2,4 GHz – Botón de encendido / apagado
7	Kit teclado mouse inalámbrico.	25	Ud.	– RF de 2,4 GHz – Diseño ergonómico – USB tipo A – Rueda de desplazamiento – Modo de reposo automático – Teclado numérico. – Botones de acceso rápido: Reproducir / Pausa, Parar, Pista anterior, Pista siguiente, Subir volumen, Bajar volumen y Silenciar.
8	Módulo Jack Cat.6 Netkey.	200	Pies	– Categoría 6 – 8 Posiciones – Punchdown – Conductor 22 – 26 AWG – Color Blanco – Frecuencia superior a 250 Mhz
9	RJ45 Cat. 6.	1000	Ud.	– Categoría 6 – RJ-45 – Transparente – Termoplástico

DIRECCION DE REVISION Y ANALISIS
NOMBRE:
FECHA: 9/3/2022

10	Panel de control de acceso.	2	Ud.	– Bocina de alarma incorporada – Entrada 110 VAC. – Salida 12 VDC. – Cargador de batería. – Conexión de hasta 4 lectoras wiegan sin necesidad de expansión y dos lectoras OSDP. – TCP/IP (Sin necesidad de convertidores). – Debe soportar hasta 20,000 registros en memoria offline. - Deben conectar con el software actual en nuestras instalaciones. AxtraxNG 27.7
11	Lector Biometrico interior.	6	Ud.	– Debe soportar hasta 7,000 fingerprint. – Debe soportar hasta 50,000 registros en memoria offline. – Indicador Led. – Deben conectar con el software actual en nuestras instalaciones. AxtraxNG 27.7
12	Lector proximidad.	10	Ud.	– Wiegand 26 bits – Alimentación 12 Vcd – Color negro – 125 KHz – Interior/Exterior
13	Equipos wifi	4	Ud.	– Dual Radio 2.4 y 5 GHz – throughput hasta 867 Mbps. – 1 Puerto Gigabit PoE – Hasta 512 clientes por radio. – Debe poder ser compatible con nuestro controlador Wireless actual FG600E
14	Botón sin toque.	10	Ud.	– Botón de proximidad. – Placa plateada 2*3. – Contactos N.O. y N.C. – 12VDC.
15	Cerradura Electromágnetica 600 lbs.	10	Ud.	– 600-lb (272kg) – Led indicador de estado – Incluir los Z/U-Bracket

Nota importante: Favor analizar las ofertas antes de cargarla definitivamente al sistema, ya que esta acción es de exclusiva responsabilidad del oferente, no siendo la institución responsable de los errores u omisiones que pudieran resultar en las mismas.

Todos los bienes deben tener entrega INMEDIATA y transporte incluido hasta nuestro almacén de la CAASD en la Euclides Morillo.

CAASD
DIRECCION DE REVISION Y ANALISIS
NOMBRE:
FECHA: 9/3/20

1.03 CRONOGRAMA DE ACTIVIDADES.

ACTIVIDADES	PERÍODO DE EJECUCIÓN
Publicación llamada a participar.	Lunes 14 de febrero del 2022 4:00 P.m.
Periodo para la realización de consultas por parte de los interesados	Martes 15 de enero del 2022 hasta las 4:00 P.m.
Plazo máximo para expedir emisión de circulares, enmiendas y/o adendas	Miércoles 16 de enero del 2022 11:00 A.m.
Recepción y apertura de Propuestas técnicas y económicas	Miércoles 16 del 2022 11:00 A.m. hasta la 4:00 Pm. Apertura a las 4:30 P.m.
Verificación, Validación y Evaluación contenido de las Propuestas Técnicas "Sobre A" y Propuestas Económicas, ``Sobre B``.	Miércoles 16 de febrero del 2022.
Acto de Adjudicación	Miércoles 16 de febrero del 2022.
Notificación de Adjudicación a los proveedores participantes.	Miércoles 16 de febrero del 2022.
Suscripción de orden de compra.	Miércoles 16 de febrero del 2022.

El precio de la oferta deberá de estar en la moneda Nacional, es decir en pesos dominicanos (RD$), y esta deberá de tener una vigencia mínima de sesenta (60) días hábiles a partir de la fecha de recepción de su propuesta.

2.0 PROGRAMA DE SUMINISTRO.

Los pedidos se librarán en el Almacén del CAASD, ubicado en la calle Euclides Morillo Número 65, Arroyo Hondo de la ciudad de Santo Domingo, conforme al Cronograma de Entrega establecido.

El CORPORACIÓN DEL ACUEDUCTO Y ALCANTARILLADO DE SANTO DOMINGO (CAASD), requiere, que el suministro sea conforme, al período de tiempo expresado y en las cantidades solicitadas.

3.00 CONDICIONES DE PAGO.

El departamento de cuentas por pagar, de la CAASD solo someterá a pagos, los expedientes que cumplan con las documentaciones siguientes:

Presentación de una FACTURA, la cual deberá contener lo siguiente:

1. Numerada Firmada y Sellada por la Empresa adjudicataria.
2. Deberá tener una descripción de los artículos suministrados.
3. Certificación firmada y sellada de recibido del Departamento correspondiente, mediante el cual se constata la legitimidad del documento.
4. Número de Comprobante Fiscal Gubernamental.

Los precios incluidos en la misma deberán estar en pesos dominicanos (RD$) con el ITBIS transparentado.

CAASD
DIRECCION DE REVISION Y ANALISIS
NOMBRE
FECHA 9/3/2022

El beneficiario deberá depositar dicha factura en el Departamento de caja en la sede central de la institución, para los fines de lugar.

3.01 FORMA DE PAGO

Los Oferentes/Proponentes deberán considerar, que luego de haber sometido la factura correspondiente para fines de pago, en la forma descrita en el punto 3.00, la Corporación del Acueducto y Alcantarillado de Santo Domingo (CAASD), realizará el pago correspondiente en un tiempo aproximado no menor a los de 60 días hábiles.

4.00 PRESENTACION DE DOCUMENTOS.

Las Ofertas se presentarán en un Sobre cerrado en un (1) original, debidamente identificados con las siguientes inscripciones:

NOMBRE DEL OFERENTE (Sello social).
Firma del Representante Legal.
División de Compras Y Contrataciones de la CAASD
Referencia: Compra menor **CAASD-DAF-CM-2022-0046**
Dirección: Calle Euclides Morillo #65, Arroyo Hondo, Sto. Dgo., D.N.
Teléfonos: 809-562-3500 Ext. 1174/1175.
Email: compras@caasd.gob.do.

DOCUMENTOS PARA PRESENTAR:

CREDENCIALES:

a) Formulario de Información sobre el Oferente (SNCC.F.042).

b) Documento mediante el cual autoriza a la Corporación Del Acueducto y Alcantarillado de Santo Domingo (CAASD) a divulgar y hacer de conocimiento público el contenido de su Oferta Técnica y Económica, Sobres "A" y "B".

c) Copia del Registro Nacional de Proveedores (RPE Activo) donde indica que tiene dichos rubros acordes con este proceso, emitido por la Dirección General de Contrataciones Públicas.

d) Certificación emitida por la Dirección General de Impuestos Internos (DGII), donde se manifieste que el Oferente se encuentra al día en el pago de sus obligaciones fiscales.

e) Certificación emitida por la Tesorería de la Seguridad Social, donde se manifieste que el Oferente se encuentra al día en el pago de sus obligaciones de la Seguridad Social. (TSS).

f) Certificación de MIPYMES (Si aplica)

g) Registro Mercantil vigente.

h) Carta firmada y sellada en la cual el oferente manifieste que otorga el crédito mínimo 60 días después de entregados los bienes y depositada la factura correspondiente

i) Copia de Cédula de Identidad del Representante Legal.

CAASD
DIRECCIÓN DE REVISIÓN Y ANALISIS
NOMBRE:
FECHA: 5/3/22

DOCUMENTACION TECNICA.

a) Presentación de Ficha Técnica emitida por el fabricante del artículo ofertado. (No manual del usuario) Si aplica.

DOCUMENTACION ECONOMICA

a) Oferta Económica (Cotización), firmada y sellada.

5.00 CRITERIOS DE EVALUACIÓN.

Los Oferentes/Proponentes deberán haber presentado todos los documentos requeridos en el Punto 4.0, y deberán contener la documentación necesaria, suficiente y fehaciente para demostrar los aspectos que serán verificados bajo la modalidad "CUMPLE/ NO CUMPLE".

En caso de no cumplir con uno de los criterios incluidos en la modalidad CUMPLE / NO CUMPLE, la oferta NO podrá ser CALIFICADA, Por lo cual será automáticamente DESCALIFICADA, y No será tomada en cuenta su propuesta para ser evaluada, posteriormente se les invitará a pasar por el CAASD con la finalidad de retirar sus propuestas.

Solo pasarán a la evaluación y a una posterior adjudicación, las personas naturales y/o jurídicas que presenten todos los documentos exigidos en la presente convocatoria.

6.00 CRITERIOS DE ADJUDICACIÓN.

La Adjudicación será decidida a favor del Oferente/Proponente cuya propuesta cumpla con los requisitos técnicos y legales exigidos en el presente pliego resultando CONFORME durante la evaluación técnica y legal y se decidirá en favor a la que sea calificada como la propuesta de **MENOR PRECIO OFERTADO.** Si se presentase una sola Oferta, ella deberá ser considerada y se procederá a la Adjudicación, si habiendo cumplido con lo exigido en el Pliego de Condiciones Específicas, se le considera conveniente a los intereses de la Institución.

CAASD
DIRECCION DE REVISION Y ANALISIS
NOMBRE:
FECHA: 9/3/22

GOBIERNO DE LA
REPÚBLICA DOMINICANA

HACIENDA

CERTIFICADO DE APROPIACION PRESUPUESTARIA

Sistema de Información de la Gestión Financiera

Período Fiscal : 2022

Fecha :	11	02	2022
	DD	MM	AAAA

No. Expediente :

No. Documento : EG1644524793537w0WQe

Capítulo : 6102-CORPORACIÓN DEL ACUEDUCTO Y ALCANTARILLADO DE SANTO DOMINGO

Sub Capítulo: 01-CORPORACIÓN DEL ACUEDUCTO Y ALCANTARILLADO DE SANTO DOMINGO

Unidad Ejecutora : 0001-CORPORACIÓN DEL ACUEDUCTO Y ALCANTARILLADO DE SANTO DOMINGO

Proceso : Adquisición de elementos de seguridad y TI para uso de la institución, proceso Compra Menor.

No. Referencia :

Monto Total Proceso :

Moneda : PESOS DOMINICANOS

Se CERTIFICA que el Presupuesto General del Estado para el año 2022, aprobado por Ley No.345-21, dispone de balance de Apropiación Presupuestaria suficiente para iniciar procesos de contratación de bienes, obras y servicios por el monto indicado en este documento, en cumplimiento a lo establecido en el Decreto 15-17 del 08 febrero de 2017. De acuerdo al siguiente detalle :

Cuenta Presupuestaria	Nombre de la Cuenta Presupuestaria	Apropiación Presupuestaria 2022
2.6.1.3.01	Equipos de tecnología de la información y comunicación	404,930.00
2.6.5.5.01	Equipo de comunicación, telecomunicaciones y señalamiento	270,220.00
2.6.6.2.01	Equipos de seguridad	281,490.00
Total		956,640.00

El monto de : **Novecientos cincuenta y seis mil seiscientos cuarenta con 00/100 (956,640.00)

Número de Preventivo	Fecha de Preventivo	Monto de Preventivo
2022.6102.01.0001.21-Versión 1	11/02/2022	956,640.00

Para la verificación de la integridad de este documento electrónico, ingresar a la siguiente dirección web:

http://api-sigef.hacienda.gob.do/servicios/general/reporte/publico/RP1644592228919nlpbAhvsYb

SIGEF

GOBIERNO DE LA
REPÚBLICA DOMINICANA

HACIENDA

CERTIFICADO DE APROPIACION PRESUPUESTARIA

Sistema de Información de la Gestión Financiera

Período Fiscal : 2022

Fecha :	11	02	2022
	DD	MM	AAAA

No. Expediente :

No. Documento : EG1644527774749hXotz

Capítulo : 6102-CORPORACIÓN DEL ACUEDUCTO Y ALCANTARILLADO DE SANTO DOMINGO

Sub Capítulo: 01-CORPORACIÓN DEL ACUEDUCTO Y ALCANTARILLADO DE SANTO DOMINGO

Unidad Ejecutora : 0001-CORPORACIÓN DEL ACUEDUCTO Y ALCANTARILLADO DE SANTO DOMINGO

Proceso : Adquisición de elementos de seguridad y TI para uso de la institución, proceso Compra Menor.

No. Referencia :

Monto Total Proceso :

Moneda : PESOS DOMINICANOS

Se CERTIFICA que el Presupuesto General del Estado para el año 2022, aprobado por Ley No.345-21, dispone de balance de Apropiación Presupuestaria suficiente para iniciar procesos de contratación de bienes, obras y servicios por el monto indicado en este documento, en cumplimiento a lo establecido en el Decreto 15-17 del 08 febrero de 2017. De acuerdo al siguiente detalle :

Cuenta Presupuestaria	Nombre de la Cuenta Presupuestaria	Apropiación Presupuestaria 2022
2.3.9.2.01	Utiles y materiales de escritorio, oficina e informática	269,050.00
Total		269,050.00

El monto de : **Doscientos sesenta y nueve mil cincuenta con 00/100 (269,050.00)

Número de Preventivo	Fecha de Preventivo	Monto de Preventivo
2022.6102.01.0001.22-Versión 1	11/02/2022	269,050.00

Para la verificación de la integridad de este documento electrónico, ingresar a la siguiente dirección web:

http://api-sigef.hacienda.gob.do/servicios/general/reporte/publico/RP16445926435638SxgcLrJhH

SNCC.D.001

CAASD
CORPORACIÓN DEL ACUEDUCTO Y ALCANTARILLADO DE SANTO DOMINGO

14 de febrero del 2022.

Corporación del Acueducto y Alcantarillado De Santo Domingo

SOLICITUD DE COTIZACIÓN

UNIDAD OPERATIVA DE COMPRAS Y CONTRATACIONES

No. Solicitud: DITIC # 002-22.

Objeto de la compra: Adquisición de Elementos de Seguridad y TI para ser Utilizados en diferentes Departamentos de la Institución.

Departamento solicitante: DITIC Tecnología de la Información y Comunicación.

Detalle pedido

Ítem	Descripción	Cantidad Solicitada	Unidad De Medida
1	Elementos de Seguridad y TI para ser Utilizados en diferentes Departamentos de la Institución	1	Ud.

Certificamos que hemos validado los documentos del expediente administrativo de Compras.

Plazo de recepción de ofertas: 24 horas
Observaciones:(Indicar Observaciones, si las hay)

Ing. Juan Valverde
Responsable de la Unidad Operativa de Compras y Contrataciones

Información de contacto
Correo: compras@caasd.gob.do
Teléfono: 809-562-3500.

DISTRIBUCIÓN Y COPIAS
Original 1 – Expediente de Compras
Copia1 – Agregar Destino

JV/sh.m
/UR.09.2012

CAASD

CORPORACIÓN
DEL ACUEDUCTO Y ALCANTARILLADO
DE SANTO DOMINGO

DIRECCIÓN GENERAL
DIRECCIÓN DE TECNOLOGIA DE LA INFORMACIÓN Y LA COMUNICACIÓN

MEMO DITIC # 002-22 **11 de Enero del 2022**

Al : **Ing. Juan Valverde**
Encargado de Compras y Contrataciones

Vías : **Ing. Rayrobert Torres**
Director Técnico

Lic. Alberto Rodríguez Feliz
Director Administrativo y Financiero

Licda. Julia De Leon
Enc. Dpto. Administrativo

Licda. Niroxy Villar
Enc. Div. Servicios Generales

Asunto : **Solicitud Elementos de Seguridad y TI**
Requisición No. 29437 y 29439

Anexo : Formulario Línea Presupuestaria Original
Requisición No. 29437 y 29439

Cortésmente, le solicitamos la compra de:

Descripción	Cantidad
Cámara Bullet IP 4K	20
Cámara Domo IP 4K	20
Cable UTP Cat. 6 Netkey	10
Disco Duro Sata 6TB para CCTV	05
Teléfono IP 1625	30
Mouse inalámbrico	30
Kit Teclado mouse inalámbrico	25

CAASD
DIRECCIÓN DE REVISIÓN Y ANALISIS
NOMBRE:
FECHA: 9/3/2022

Módulo Jack Cat. 6 Netkey	200
RJ45 Cat. 6	1000
Panel de Control de Acceso 825-IP Rosslare	2
Lector Biometrico Interior Rosslare	6
Lector proximidad Weigan Rosslare	10
Equipos Wifi FAP221E+	4
Botón sin toque	10
Cerradura Electromagnética 600 Libras	10

Para el uso de esta Dirección en diferentes departamentos de la Institución. Para su conocimiento y fines de lugar.

Atentamente,

Ing. Rafael Alexis Bueno V.
Director de Tecnología de la Información y Comunicación

CAASD
DIRECCION DE REVISION Y ANALISIS
NOMBRE
FECHA 9/3/22

MEMO DITIC # 002-22

CORPORACIÓN
DEL ACUEDUCTO Y ALCANTARILLADO
DE SANTO DOMINGO

Dirección de Tecnología de la Información y Comunicación TIC.

Ficha Técnica para elementos de seguridad electrónica y TI:

Cámara Bullet IP 4K
– Tipo Bullet – Hasta 4MP (2688 × 1520) – Protección IP67, IK10 – Soporta Tarjeta Micro SD hasta los 256 GB – Fuente de alimentación 12V DC / POE – Detección precisa de vehículos y humanos – Debe trabajar bajo el protocolo nativo de nuestra solución actual NVR5816/32/64-R-16P-4KS
Cámara Domo IP 4K
– Tipo Domo – Hasta 4MP (2688 × 1520) – Protección IP67, IK10 – Soporta Tarjeta Micro SD hasta los 256 GB – Fuente de alimentación 12V DC / POE – Detección precisa de vehículos y humanos – Debe trabajar bajo el protocolo nativo de nuestra solución actual NVR5816/32/64-R-16P-4KS
Cable UTP Cat. 6
– Categoría 6 – Frecuencia superior a 250Mhz – Recubrimiento PVC – Cobre sólido 24 AWG – Rollo 305 Metros – Color Azul
Disco Duro 6TB para CCTV
– 6TB – Serial ATA III – 128MB – 4 – 3.5" – 6 Gbit/s – 5640 RPM
Teléfono IP

CAASD
DIRECCIÓN DE REVISIÓN Y ANÁLISIS
NOMBRE:
FECHA:

CAASD

CORPORACIÓN
DEL ACUEDUCTO Y ALCANTARILLADO
DE SANTO DOMINGO

– Debe soportar mínimo 2 cuentas SIP. – Debe soportar mínimo 3 teclas programables. – Audio HD en voz alta y auricular. – Soporte de agenda con hasta 100 contactos. – Los de hasta 200 registros de llamadas.
Mouse Inalámbrico
– Rueda de desplazamiento – USB tipo A – Orientación derecha – RF de 2,4 GHz – Botón de encendido / apagado
Kit teclado y mouse Inalámbrico
– RF de 2,4 GHz – Diseño ergonómico – USB tipo A – Rueda de desplazamiento – Modo de reposo automático – Teclado numérico. – Botones de acceso rápido: Reproducir / Pausa, Parar, Pista anterior, Pista siguiente, Subir volumen, Bajar volumen y Silenciar.
Módulo Jack Cat.6
– Categoría 6 – 8 Posiciones – Punchdown – Conductor 22 – 26 AWG – Color Blanco – Frecuencia superior a 250 Mhz
RJ45 Cat. 6
– Categoría 6 – RJ-45 – Transparente – Termoplástico
Panel de control de Acceso
– Bocina de alarma incorporada – Entrada 110 VAC. – Salida 12 VDC. – Cargador de batería. – Conexión de hasta 4 lectoras wiegan sin necesidad de expansión y dos lectoras OSDP. – TCP/IP (Sin necesidad de convertidores). – Debe soportar hasta 20,000 registros en memoria offline.

CAASD
DIRECCION DE REVISION Y ANALISIS
NOMBRE
FECHA

CAASD

CORPORACIÓN
DEL ACUEDUCTO Y ALCANTARILLADO
DE SANTO DOMINGO

– Deben conectar con el software actual en nuestras instalaciones. AxtraxNG 27.7
Lector biométrico Interior
– Debe soportar hasta 7,000 fingerprint. – Debe soportar hasta 50,000 registros en memoria offline. – Indicador Led. – Deben conectar con el software actual en nuestras instalaciones. AxtraxNG 27.7
Lector Proximidad Weigan
– Wiegand 26 bits – Alimentación 12 Vcd – Color negro – 125 KHz – Interior/Exterior
Equipos Wifi
– Dual Radio 2.4 y 5 GHz – throughput hasta 867 Mbps. – 1 Puerto Gigabit PoE – Hasta 512 clientes por radio. – Debe poder ser compatible con nuestro controlador Wireless actual FG600E
Botón sin toque
– Botón de proximidad. – Placa plateada 2*3. – Contactos N.O. y N.C. – 12VDC.
Cerradura electromagnética 600 Libras
– 600-lb (272kg) – Led indicador de estado – Incluir los Z/U-Bracket

CAASD
DIRECCIÓN DE REVISIÓN Y ANÁLISIS
NOMBRE:
FECHA:

CORPORACIÓN DEL ACUEDUCTO Y ALCANTARILLADO DE SANTO DOMINGO
DIRECCIÓN DE TECNOLOGÍA DE LA INFORMACIÓN Y COMUNICACIÓN
CAASD

Rafael Alexis Bueno V.
Director Tecnologia de la Información y Comunicación

CAASD CORPORACIÓN DEL ACUEDUCTO Y ALCANTARILLADO DE SANTO DOMINGO	FORMULARIO DE LÍNEA PRESUPUESTARIA	**Código:** FO-LP-001 **Versión:** 02 **Fecha de Elaboración:** Enero 2019 **Fecha de Act.:** Febrero 2022 **Vigencia desde:** Febrero 2019

FECHA DE SOLICITUD: 11/1/2022 APROBADO EN EL PRESUPUESTO: ◉ SI ○ NO

DIRECCIÓN A QUE PERTENECE: Dirección de Tecnología de la Información y Comunicación

UNIDAD SOLICITANTE: Dirección de Tecnología de la Información y Comunicación

LINEA PROGRAMATICA:

PROGRAMA / ACTIVIDAD CENTRAL	PRODUCTO	PROYECTO	ACTIVIDAD / OBRA	SNIP
PR01 ACTIVIDADES CENTRALES	00	00	0004-DESARROLLO DE LA TECNOLOGÍA	

INSUMO (S): BIENES / SERVICIOS / OBRA

DESCRIPCION	UNIDAD DE MEDIDA (LB, KG, L,)	CANTIDAD	NO. CUENTA PRESUPUESTARIA
Camara Bullet IP 4K		20	6.6.2.1
Camara Domo IP 4K		20	6.6.2.1
Cable UTP Cat. 6 Netkey		10	3.9.6.1
Disco Duro Sata 6TB para CCTV		5	6.1.3.1
Telefono IP 1625		30	6.5.5.1
Mouse Inalambrico		30	3.9.2.1
Kit teclado mouse inalambrico		25	3.9.2.1
Modulo Jack Cat. 6 Netkey		200	6.1.3.1
RJ45 Cat. 6		1000	6.1.3.1
Panel de Control de acceso 825-IP Rosslare		2	6.6.2.1
Lector biometrico interior Rosslare		6	6.6.2.1
Lector proximidad Weigan Rosslare		10	6.6.2.1
Equipos Wifi FAP221E+		4	6.5.5.1
Boton sin toque		10	6.6.2.1
Cerradura Electromagnetica 600 Libras		10	6.6.2.1

CAASD DIRECCION DE REVISION Y ANALISIS NOMBRE: FECHA:

SOLICITADO POR:

NOMBRE: Ing. Rafael Alexis Pineda V. CARGO: Director de Tecnología de la Información y Comunicación

FIRMA:

APROBADO POR:

NOMBRE: LIC. ALBERTO RODRIGUEZ CARGO: DIRECTOR ADMINISTRATIVO Y FINANCIERO

FIRMA:

CORPORACIÓN DEL ACUEDUCTO Y ALCANTARILLADO DE STO. DGO. DIRECCIÓN DE TECNOLOGÍA DE LA INFORMACIÓN Y COMUNICACIÓN

USO EXCLUSIVO UNIDAD DE COMPRAS

REVISIÓN PACC ÁREA: ☐

FIRMA :

FECHA DE REVISIÓN:

NOTA: PARA LA SOLICITUD DE CONTRATACIÓN DE OBRAS LA CANTIDAD OBEDECE AL MONTO DE CONTRATACIÓN.